USER MAX WEIGHT	130 kg

DEVICE WEIGHT	26,5 kg

DEVICE DIMENSION
194.5 x 44 x 46 cm

XTO-B4Z001-BN
(603)
TimberFlow

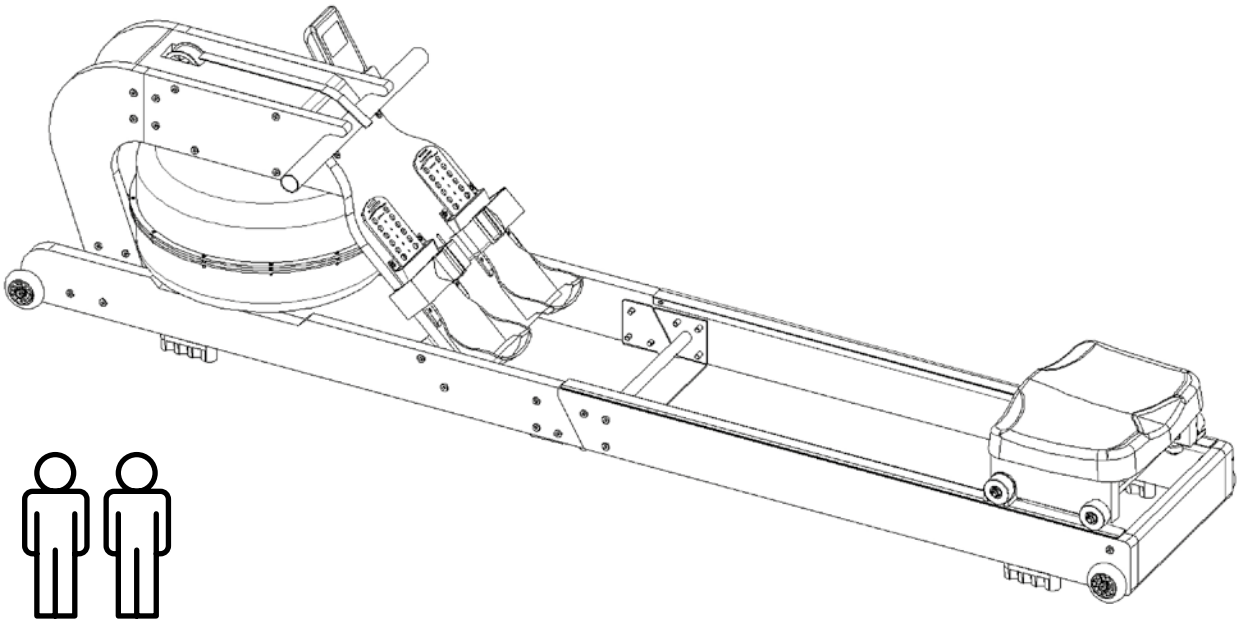

Instrukcja obsługi
wioślarz XTO-B4Z001-BN

Water rowing machine
XTO-B4Z001-BN user manual

Read all instruction carefully before using this product.
Retain this owner's manual for the future's reference.

EN User manual **PL** Instrukcja obsługi

EN Digital user manuals are available at: **PL** Instrukcje używania w formie cyfrowej dostępna jest na stronie: D**E** Digitale Benutzerhandbücher sind verfügbar unter: **RO** Manualele de utilizare digitale sunt disponibile la: **CS** Digitální uživatelské příručky jsou k dispozici na adrese: **SK** Digitálne používateľské príručky sú k dispozícii na: **BG** Цифровите ръководства за потребителя са налични на адрес: **HU** Digitális felhasználói kézikönyvek a következő címen érhetők el: **FR** Les manuels d'utilisationdes appareils numériques sont disponibles à l'adresse suivante: **UA** Цифрові посібники користувача доступні за посиланням:
LT Skaitmeninius naudotojo vadovus galima rasti adresu: **IT** I manuali d'uso digitali sono disponibili all'indirizzo: **NL** Digitale gebruikershandleidingen zijn beschikbaar op: **ES** Los manuales de usuario digitales están disponibles en: **https:// brandslab.pl/productsupport**

EN: For assistance, warranty claims, please, contact us using the form on our website.
The EU Declaration of Conformity is also available at this address.
PL: W celu uzyskania pomocy technicznej lub zgłoszenia reklamacyjnego,
skontaktuj się z nami poprzez formularz na stronie.
Deklaracja zgodności UE jest również dostępna pod tym adresem.
www.brandslab.pl/productsupport

EN

producer / producent / Produzent / producător / výrobce / производител / gyártó / výrobca / producteur / виробник / gamintojas / produttore / producent / productor
Brandslab Sp. z o.o.
ul. Wrocławska 17B/15-16, 65-427, Zielona Góra
NIP: 9731077223, REGON: 388722422

Contents

PRODUCT DESCRIPTION 2
SAFETY PRECAUTIONS AND WARNINGS 3
ASSEMBLY INSTRUCTIONS 4
ROWING INSTRUCTIONS 10
INSTRUMENT INSTRUCTION MANUAL 11
END-OF-LIFE DISPOSAL / RECYCLING 13
WARRANTY 13
PARTS AND TOOLS LIST 26

1. PRODUCT DESCRIPTION

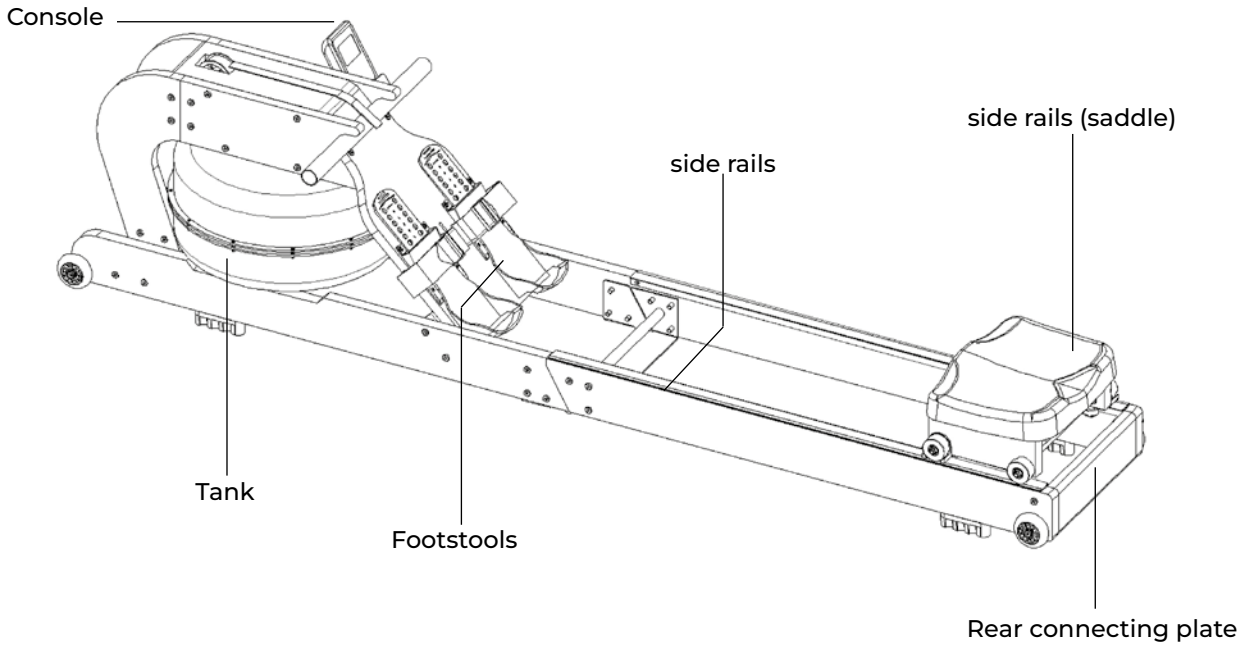

2. SAFETY PRECAUTIONS AND WARNINGS

Please read this manual carefully before using the product. Safe and effective operation is only possible when the equipment is properly installed, used, and maintained. It is the user's responsibility to ensure that all users are informed of the following safety information.

Intended Use

- This product is intended for home (domestic) use only.
- The equipment is designed for exercise and fitness training purposes only.
- This product is not intended for commercial, professional, or medical use.

User Requiremaents

- Minimum user age: 14 years.
- Maximum user weight: 130 kg.
- Only one user at a time is permitted.
- Children may use the equipment only under adult supervision.

General Safety Warnings

- This product is not a toy.
- Do not use the equipment if you feel unwell, dizzy, or experience pain.
- Consult a doctor before starting any exercise program, especially if you have health conditions or are under medical supervision.
- Use the equipment only as described in this manual.

Residual Risks

Despite safe design and construction, the following risks may occur:

- Risk of injury due to moving parts
- Risk of falling or loss of balance during use
- Risk of pinching or trapping fingers

Always use the equipment with caution and within your physical limits.

Before Use

- Read this manual carefully before assembly and use.
- Check that all parts are correctly installed and securely fastened.
- Do not use the product if any part is damaged, loose, or missing.
- Ensure the equipment is placed on a flat, stable surface.

During Use

- Wear appropriate sports clothing and footwear. Avoid loose clothing that may get caught in moving parts.
- Keep hands, fingers, and hair away from moving components.
- Do not insert objects into openings or moving parts.
- Maintain proper posture and use the equipment in a controlled manner.
- Stop exercising immediately if you feel discomfort or pain.

Installation and Placement

- Place the equipment on a flat, stable surface.
- Ensure sufficient free space around the equipment (minimum 1 meter clearance recommended).
- Do not use the equipment outdoors unless explicitly specified.
- Do not place the equipment near heat sources, moisture, or direct sunlight.

Maintenance and Inspection

- Regularly inspect all screws, bolts, nuts, and structural components.
- Tighten loose parts as necessary. Do not overtighten.
- Replace worn or damaged parts only with original spare parts.
- Do not use the equipment until any defects are repaired.

Handling and Transport

- The equipment should be assembled and moved by at least two adults.
- Use proper lifting techniques to avoid injury.

Modification and Repairs

- Do not modify the product.
- Any modification may compromise safety and void compliance with applicable regulations.
- Repairs should be carried out only by qualified or authorized personnel.

BATTERIES AND DISPLAY

- Insert batteries according to the polarity markings - 2 x 1,5V AAA (batteries are not included).
- Do not mix new and used batteries or different types of batteries.
- Remove the batteries if the device will not be used for an extended period.
- Keep batteries out of reach of children.

Additional Warnings

- Do not allow children or pets near the equipment during use.
- Do not use the equipment if electrical components are damaged (if applicable).
- Do not expose the product to excessive moisture or water.

Important

Failure to follow these instructions may result in injury or damage to the product.

3. ASSEMBLY INSTRUCTIONS

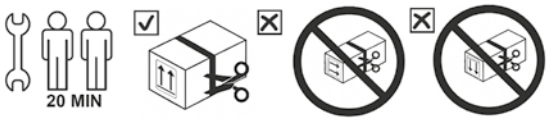

- Before assembling make sure that you will have enough space around the item.
- Use the supplied parts and hardware for assembly.
- Before assembling please check whether all the required parts have been supplied as per the exploded drawing in the manual.

Open the packing case and you can take out the following parts		
NO	**Name**	**Quantity**
A	Rowing machine	1PC
B	Hand pump	1PC
C	Right rail	1PC
D	Left rail guide	1PC
E	Rear connecting plate	1PC
F	Parts kit	1PC
G	Electronic watch	1PC
H	cushion	1PC
I	Transport wheel	2PC

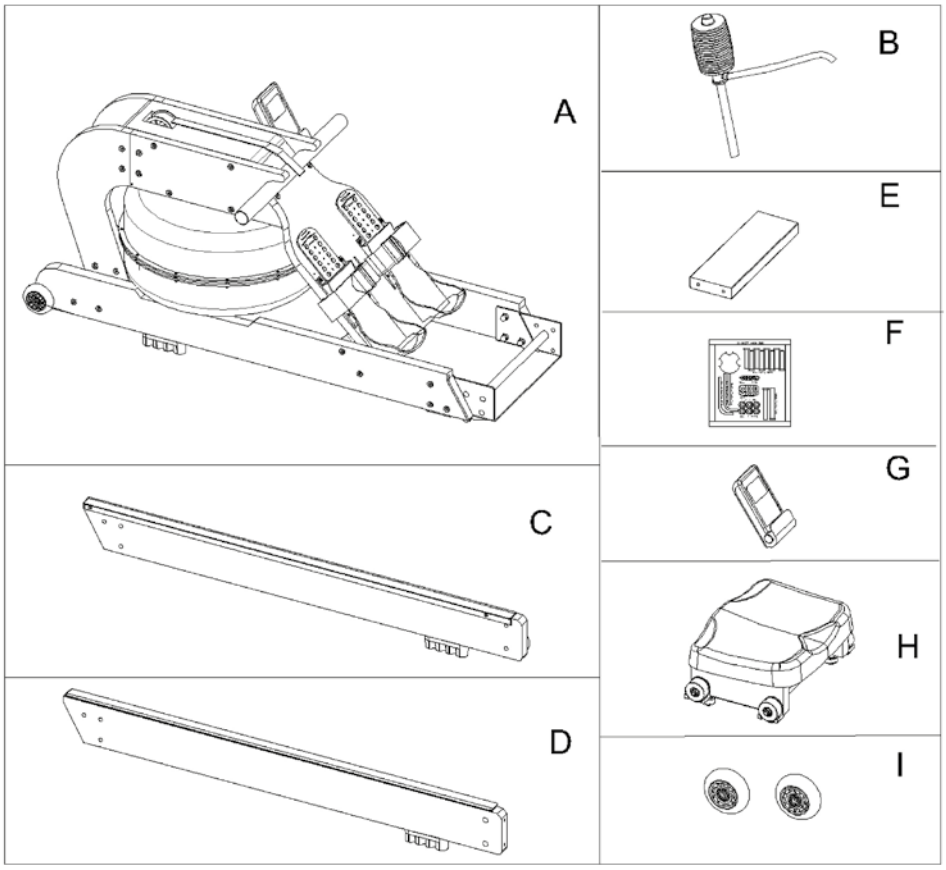
A
B
E
F
G
C
H
D
I

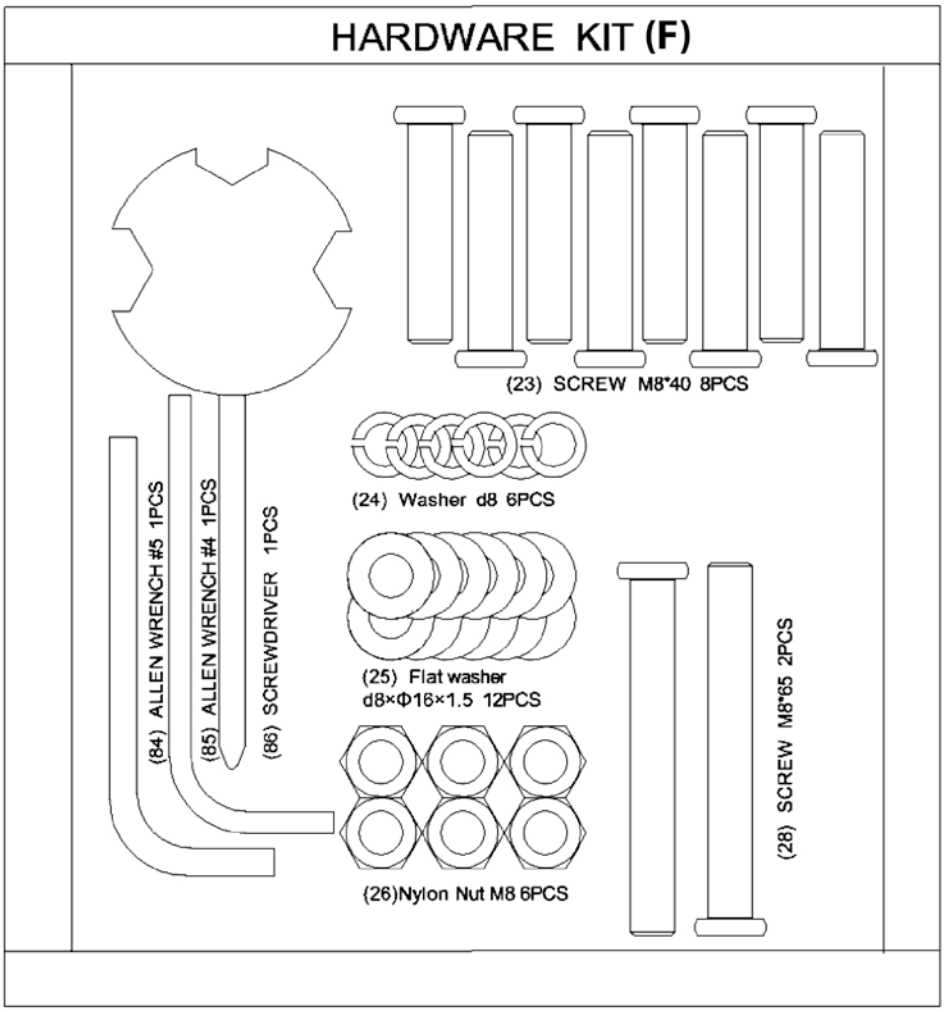
HARDWARE KIT (F)
(23) SCREW M8*40 8PCS
(24) Washer d8 6PCS
(25) Flat washer
d8×Φ16×1.5 12PCS
(26)Nylon Nut M8 6PCS
(28) SCREW M8*65 2PCS
(84) ALLEN WRENCH #5 1PCS
(85) ALLEN WRENCH #4 1PCS
(86) SCREWDRIVER 1PCS

Step 1

Prepare the left slide rail (D) and right slide rail (C). From the parts kit (F), take out:

- Hexagon flat round head screws 23 (6 pcs)
- Nylon nuts 26 (6 pcs)
- Spring washers 24 (6 pcs)
- Flat washers 25 (6 pcs)

Assemble them using tools 84 and 86.

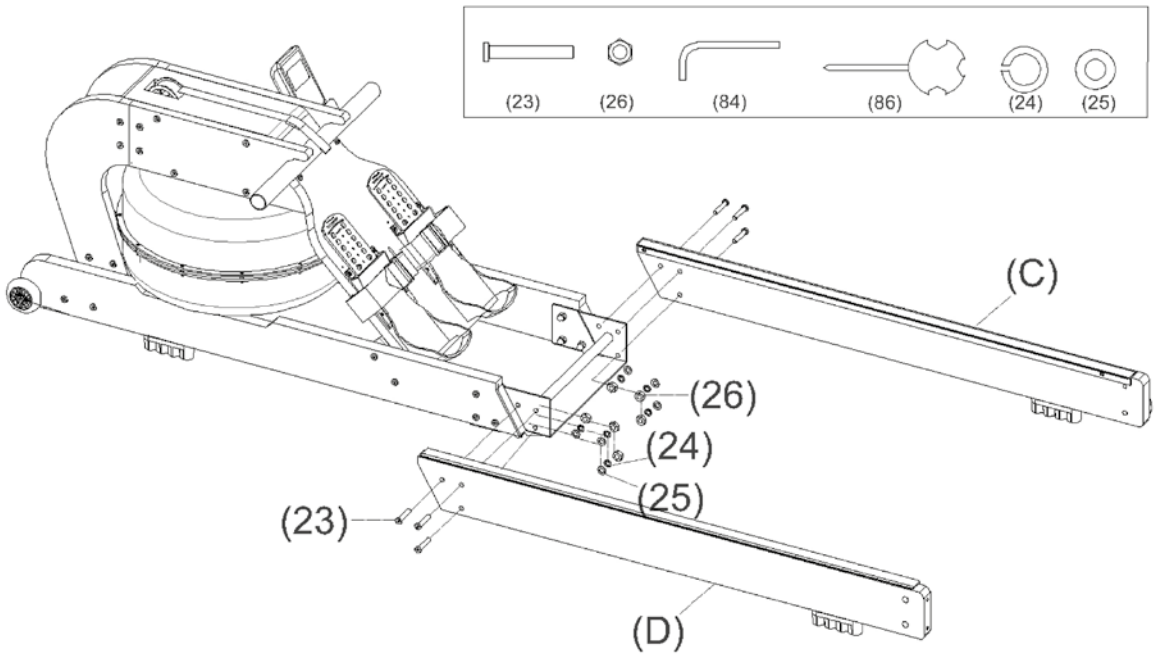

Step 2

After installing the slide rails, use tool 84 from the parts kit (F) to remove:

- Hex cylinder head screws 4 (2 pcs)
- Seat blocks 5 (2 pcs)

Set them aside for later use.
Push the seat cushion (H) into the slide rails in the direction of the arrow.

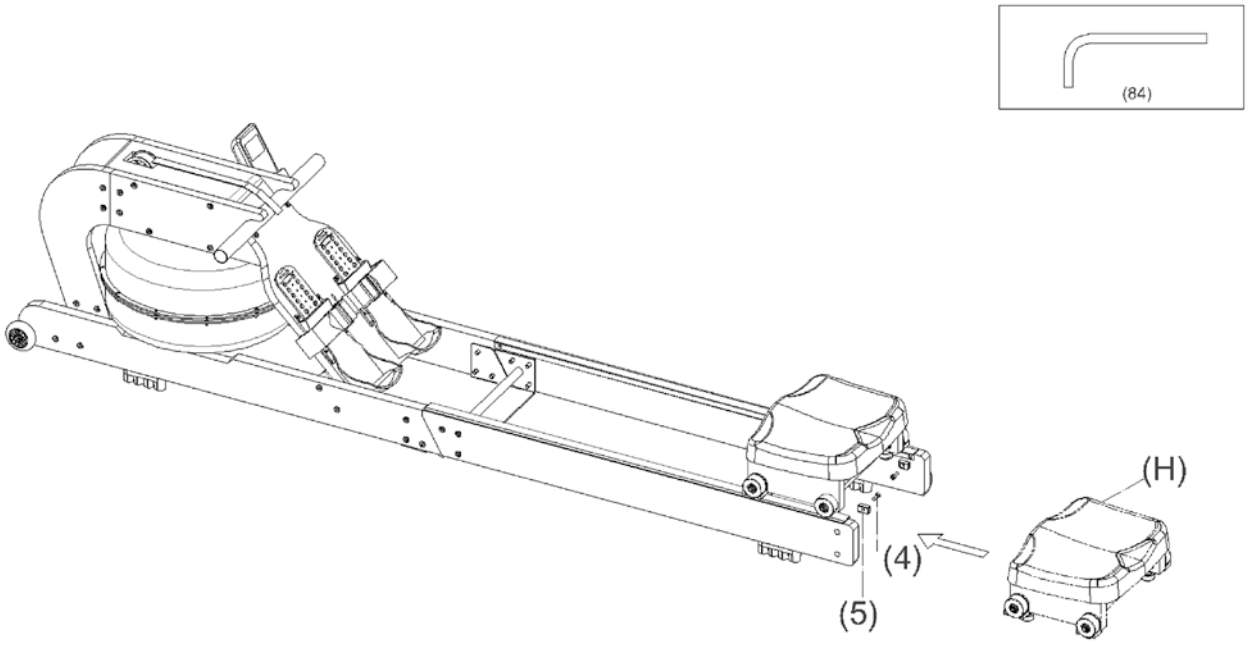

Step 3

Take the 2 hexagonal cylinder head screws 4 and seat blocks 5, then secure them to the left and right slide rails using tool 84.

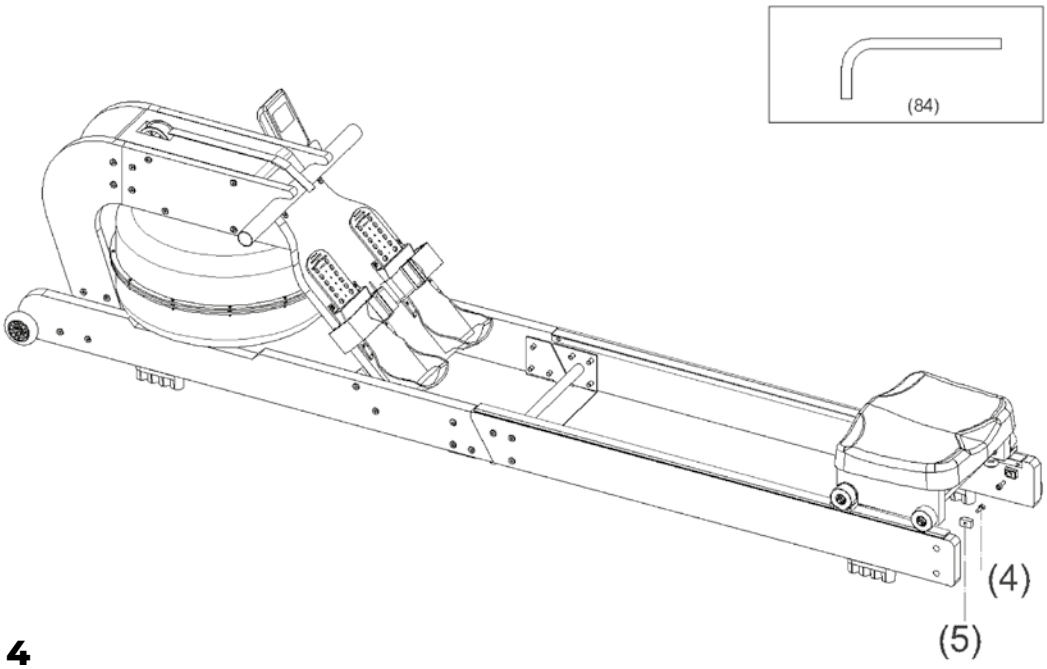

Step 4

After the seat is installed on the guide rails, remove the rear connecting plate (E) from the packaging and slide it into the guide rails in the direction of the arrow.
Using tool 84, take out:

- Hexagon flat round head screws 23 (2 pcs)
- Hexagon flat round head screws 28 (2 pcs)
- Flat washers 25 (6 pcs)

Remove the two transport wheels (I) from the packaging box.
Fix screws 23 using tool 84. Then install hexagon flat round head screws 28 (6 pcs) together with flat washers 25.
The installation sequence of the parts is shown in the illustration below.
Do not overtighten the transport wheels (I). Leave enough space for the wheels to rotate freely.

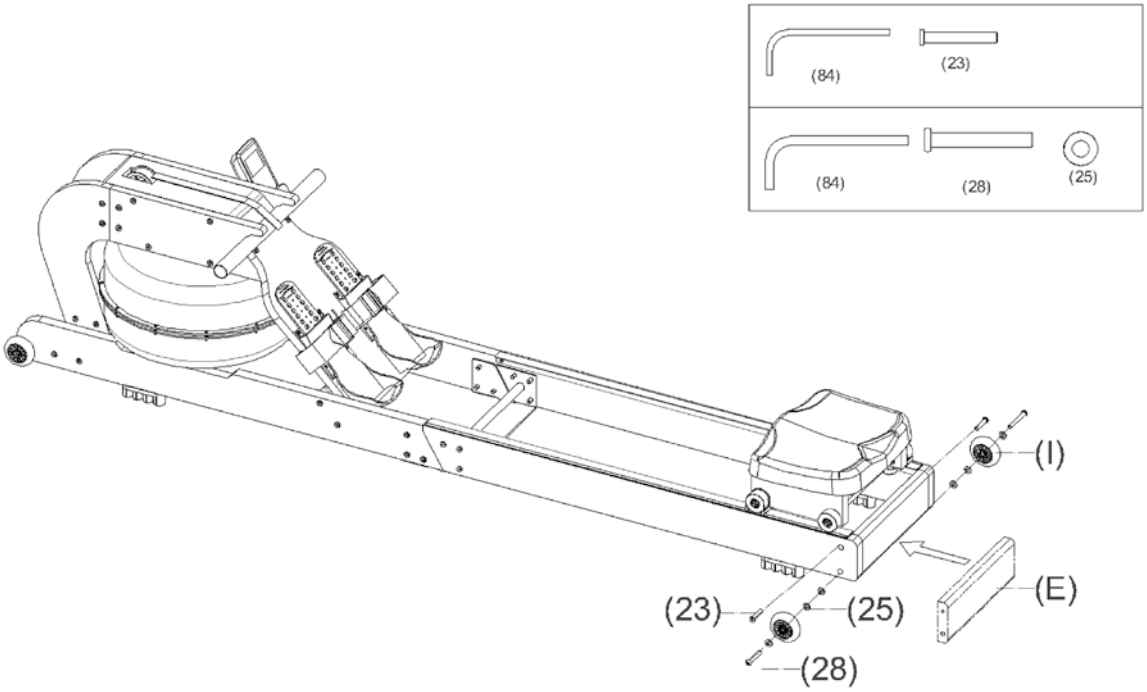

Step 5

Connect cables (B-1) and (B-2), then connect them to the electronic display (G). Use tool 84 if required.

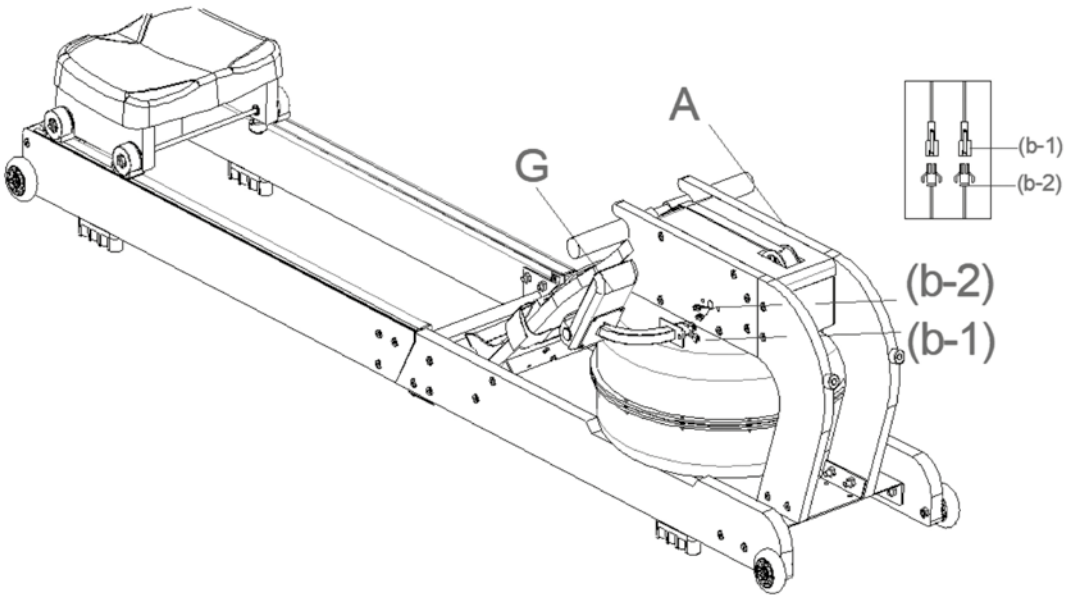

Step 6

Using tool 84, remove screw 61 that is pre-installed on the main frame (A).
Attach the electronic display (G) to the main frame (A) using screw 61 and tighten it with tool 84.

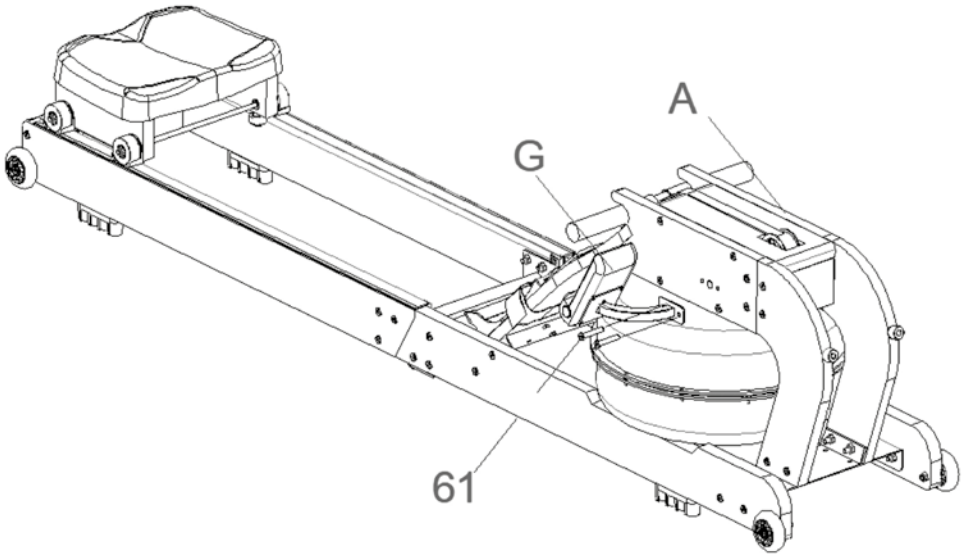

Assembled

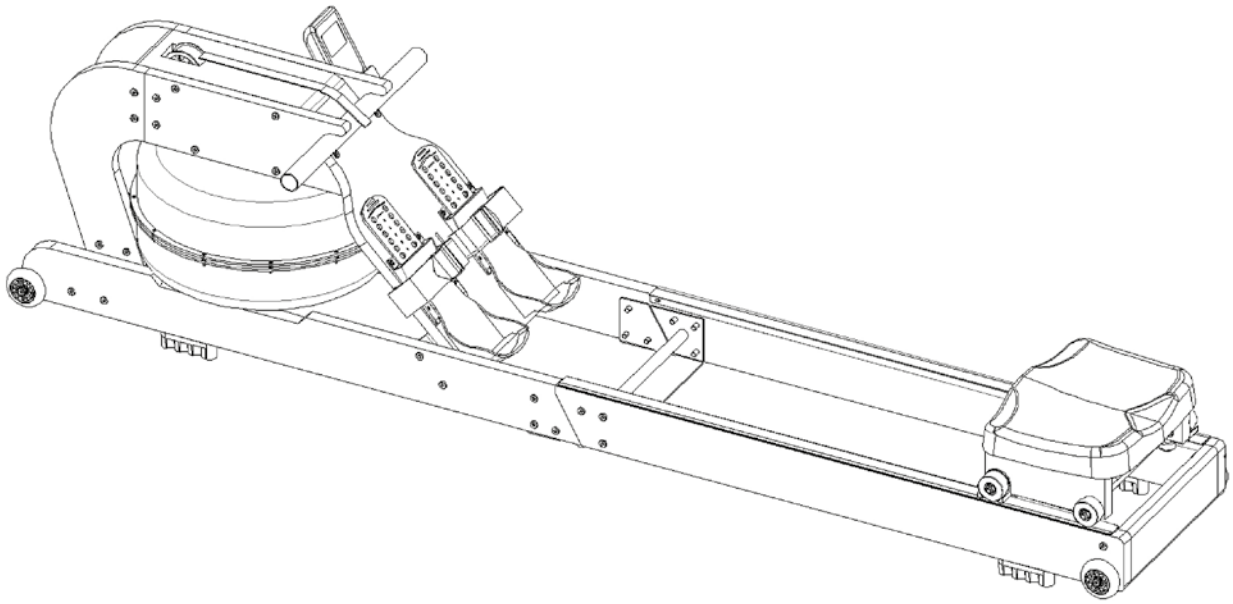

Filling the Machine

1. Remove the plug from the upper tank (I).
2. Fill the tank with water as shown. Insert the manual pump (B) into the tank, then fill it using a bucket. Refer to the digital scale on the side of the tank to measure the water level.
3. To drain the water, place a bucket next to the machine and use the manual pump (B) to pump water from the tank into the bucket.
4. Reinsert the plug (I) into the upper tank and wipe away any water on or around the machine using a dry, soft cloth.

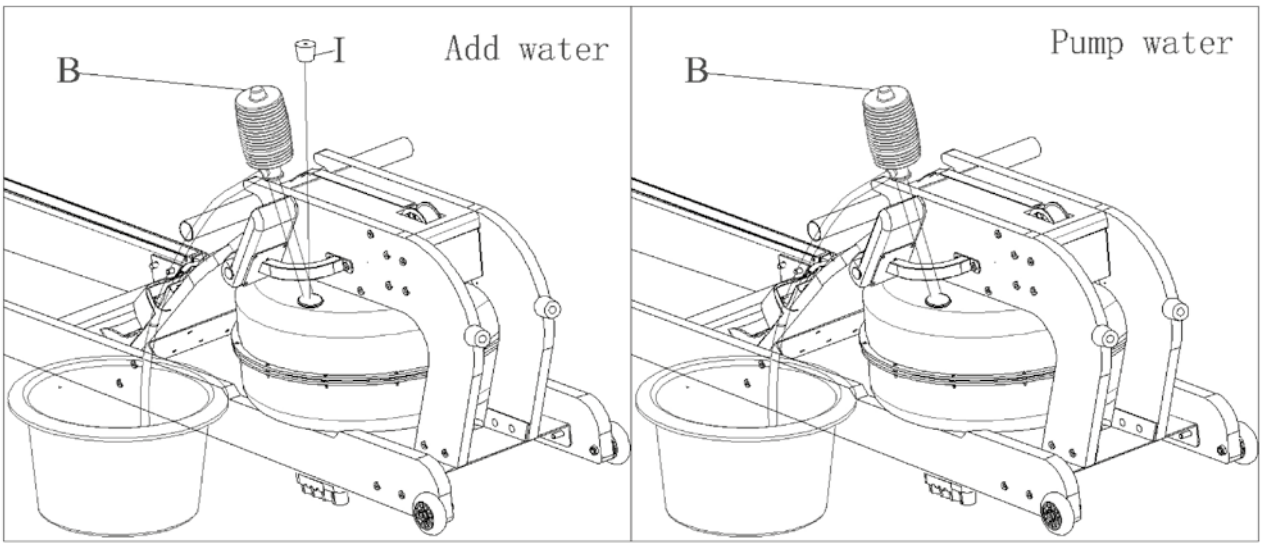

4. ROWING INSTRUCTIONS

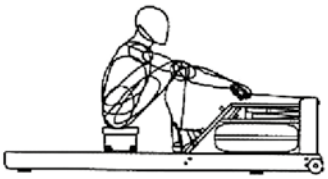

Starting Position

- Keep your arms straight in front of you
- Relax your shoulders
- Keep your head up and eyes looking forward
- Keep your back straight
- Place your feet on the footrests

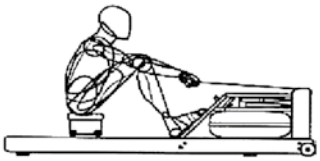

Sliding Phase

Grab the handle with both hands, keep your body upright, slowly bend your legs, and push your feet against the footrests.

Return Position

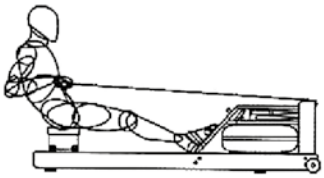

Straighten your legs in front of you, pull the handle toward your chest, relax your shoulders, and look forward.
After practicing rowing regularly and mastering the correct rowing posture and rhythm, rowing will become easier and more effective, allowing you to fully experience the benefits of rowing machine training.

Training Instructions

Using this product can help improve physical fitness, strengthen muscles, and support weight loss when combined with a healthy diet.
Always perform warm-up exercises before training.
Warm-up exercises improve blood circulation and prepare the muscles for exercise, helping reduce the risk of cramps and muscle strain.
Before each workout, perform warm-up exercises according to the recommendations below. Each stretch should be held for approximately 30 seconds.
Avoid excessive stretching to prevent muscle injury.

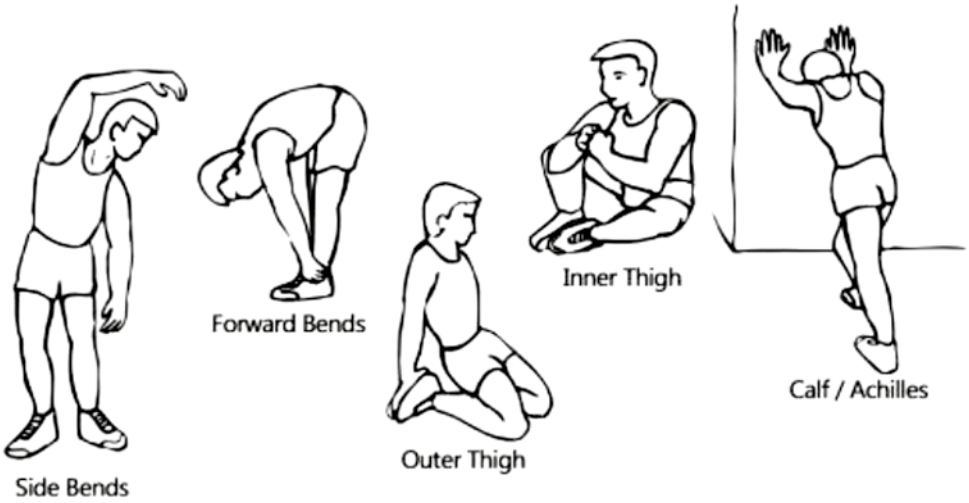

Training Phase

This is the main training phase. Regular long-term exercise can improve the flexibility and strength of the leg muscles.
During training, maintain a stable and appropriate intensity according to your physical condition. Choose a reasonable training intensity so your heart rate remains within the target range shown in the table below.
To keep your heart rate within the target range for at least 12 minutes, most people should train for 15–20 minutes.

Muscle Strengthening

To strengthen muscles, increase the resistance level of the machine. Higher resistance increases workout intensity and improves muscle training effectiveness.
If your goal is both muscle strengthening and cardiovascular fitness, combine higher resistance with interval-style training:

- Warm up first
- Exercise regularly
- Gradually increase resistance near the end of the workout
- Reduce rowing speed while maintaining resistance

This helps keep your heart rate within the target range.
After training, perform cool-down exercises.

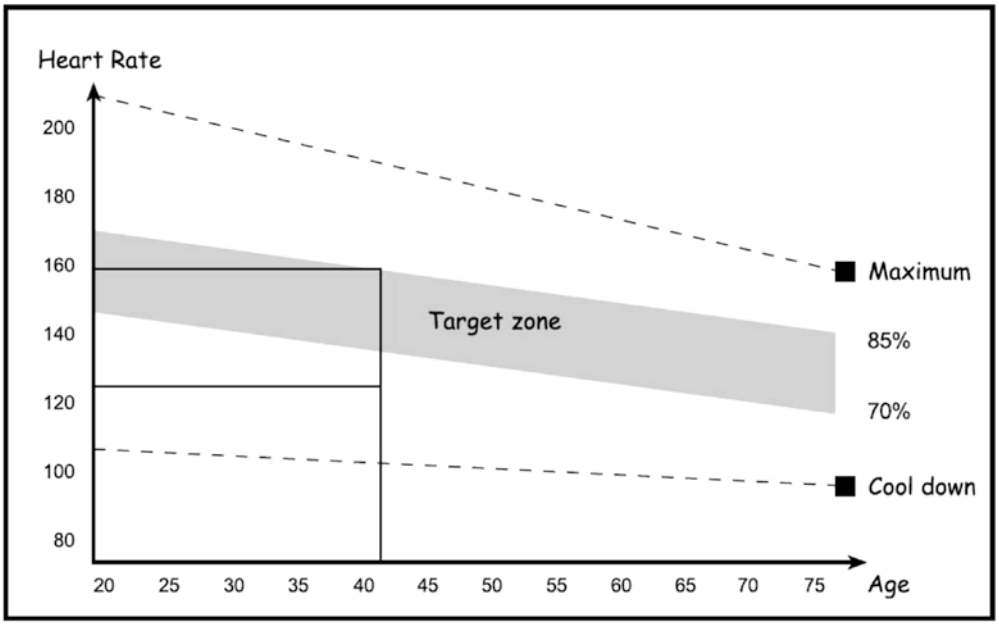

Weight Loss

For weight loss, the key factors are workout duration and intensity. Higher intensity and longer workouts burn more calories.
Adjust your exercises according to your personal fitness goals and physical condition.

Recovery Phase After Training

During the recovery phase, repeat the warm-up movements while gradually reducing exercise intensity. The cool-down phase should last approximately 5 minutes to help relax the muscles and regulate body temperature.
Avoid excessive stretching during recovery to prevent muscle strain.
As your fitness improves, you may gradually increase workout duration and intensity.
It is recommended to train at least 3 times per week and keep a record of your workouts to monitor your weekly training progress.

5. INSTRUMENT INSTRUCTION MANUAL

5.1 Buttons
1. MODE

Press this button to switch between the following display modes:

- Time / 500 m
- Calories
- Total strokes
- Pulse (if supported)
- Distance

2. SET

In setting mode, press the “MODE” button to increase the value in the flashing window for:

- TIME
- DISTANCE
- PULSE (if supported)
- CALORIES

3. RESET

In setting mode, press this button to reset the value in the flashing window for:

- TIME
- DISTANCE
- PULSE (if supported)
- CALORIES

In monitor mode, press and hold this button for 3 seconds to reset all values to zero.

FUNCTIONS

1. STROKES

Displays the current number of rowing strokes.
Range: 0–9999

2. SPM (Strokes Per Minute)

Displays the current rowing frequency during exercise.
Range: 0–150 SPM

3. TIME

Displays the total workout time from the start to the end of the exercise.
Range: 0:00–99:59 minutes
The exercise time can be preset. When the preset time is nearly reached, the monitor will sound an alarm for 10 seconds.
Maximum preset time: 99 minutes

4. TIME / 500M

Displays the time required to row 500 meters.
Range: 0:00–99:59 minutes

5. DISTANCE

Displays the total rowing distance from the start to the end of the exercise.
Range: 0.0–9999 km or miles
The target distance can be preset. When the preset distance is nearly reached, the monitor will sound an alarm for 10 seconds.
Maximum preset distance: 9999 km

6. TOTAL DISTANCE (ODO)

Displays the total accumulated distance since the batteries were installed.

7. TOTAL STROKES

Displays the total accumulated number of strokes since the batteries were installed.

8. CALORIES (CAL)

Displays the estimated calories burned during exercise.
Range: 0.0–9999 KCAL
The calorie target can be preset. When the preset calorie value is nearly reached, the monitor will sound an alarm for 10 seconds.
Maximum preset calories: 9999 KCAL

9. AUTO START / STOP

If no exercise or operation signal is detected for 4 minutes, the monitor will turn off automatically. The monitor will turn on automatically once exercise or operation resumes.

5.1 KINOMAP CONNECTION OPERATION

Search for, download, and install the Kinomap app from the Apple App Store or Google Play Store, depending on your smartphone's operating system.

1. Open the **Kinomap** app, go to the Profile page, and tap the Settings icon in the upper-right corner.
2. Select **Fitness Equipment Management.**
3. Tap the "+" icon in the upper-right corner.
4. Select **Rowing** and tap Next.
5. Select **FTMS** as the equipment brand.

6. Select **Rowing** and tap Next.
7. Open the **Bluetooth** connection page.
8. Select the rowing machine named **TimberFlow,** then tap **Add.**
9. Once the connection is successful, the equipment model and brand will be displayed. Select a rowing workout and start your training.

6. END-OF-LIFE DISPOSAL / RECYCLING

This product contains **wood, metal, plastic, and electronic components** and must not be disposed of with household waste.
Electronic components (e.g. console and wiring) are subject to the **WEEE Directive (2012/19/EU)**. They must be collected separately and disposed of through **authorized collection points for electrical and electronic equipment**.
If the product contains batteries, they must be **removed before disposal** and disposed of separately in accordance with local regulations.

- Where possible, disassemble the product and separate materials:
- wood components
- metal parts (e.g. frame, fasteners)
- plastic components
- electronic parts

Dispose of the product only through **authorized recycling or waste collection centers** in accordance with applicable local and national regulations.
Proper disposal helps prevent environmental damage and supports the recovery of valuable materials.

7. WARRANTY

Warranty and technical support

The product is covered by a 2-year warranty valid within the European Union.
The warranty period is calculated from the date of purchase, as determined by the proof of purchase.
Obligations under the guarantee are limited to replacement or repair of the product at the discretion of the Guarantor.

- The guarantee does not apply in the following cases:
- Damage caused during transport
- Incorrect installation
- Incorrect or abnormal use
- Incorrect maintenance
- Wear and tear of consumable parts
- Repairs carried out by persons not authorised by the manufacturer
- Use for purposes other than private use

Warranty claims and technical assistance
For assistance or warranty claims, please contact us using the form on our website
www.brandslab.pl

BRANDSLAB SP. Z O.O. reserves the right to make changes and improvements to its product without prior notice. Visit our website for the latest version of the manual.

Note: Do not dispose of the device with municipal waste. The product is subject to separate collection in accordance with the WEEE directive. Dispose of waste electrical equipment to the appropriate collection point.

producer / producent / Produzent / producător / výrobce / производител / gyártó / výrobca / producteur / виробник / gamintojas / produttore / producent / productor
Brandslab Sp. z o.o.
ul. Wrocławska 17B/15-16, 65-427, Zielona Góra
NIP: 9731077223, REGON: 388722422

Spis treści

OPIS PRODUKTU 14
ŚRODKI OSTROŻNOŚCI I OSTRZEŻENIA 15
INSTRUKCJA MONTAŻU 16
INSTRUKCJA WIOSŁOWANIA 22
INSTRUKCJA OBSŁUGI KOMPUTERA 23
UTYLIZACJA / RECYKLING (END-OF-LIFE) 25
GWARANCJA 25
LISTA CZĘŚCI I NARZĘDZI 28

1. OPIS PRODUKTU

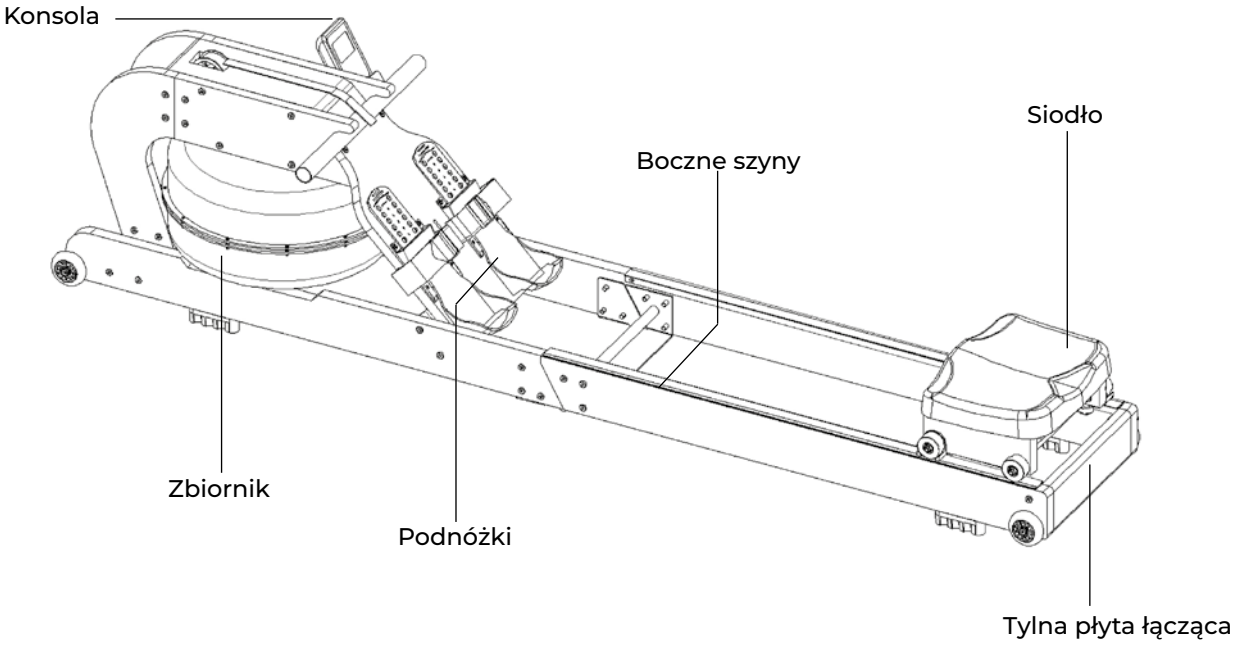

2. ŚRODKI OSTROŻNOŚCI I OSTRZEŻENIA

Przed użyciem produktu należy dokładnie zapoznać się z niniejszą instrukcją. Bezpieczne i efektywne użytkowanie jest możliwe wyłącznie wtedy, gdy urządzenie jest prawidłowo zainstalowane, używane i konserwowane. Użytkownik ponosi odpowiedzialność za zapoznanie wszystkich osób korzystających ze sprzętu z poniższymi zasadami bezpieczeństwa.

Przeznaczenie

- Produkt przeznaczony jest wyłącznie do użytku domowego.
- Urządzenie służy wyłącznie do ćwiczeń i treningu fitness.
- Produkt nie jest przeznaczony do użytku komercyjnego, profesjonalnego ani medycznego.

Wymagania dotyczące użytkownika

- Minimalny wiek użytkownika: 14 lat.
- Maksymalna masa użytkownika: 130 kg.
- Urządzenie może być używane wyłącznie przez jedną osobę jednocześnie.
- Dzieci mogą korzystać z urządzenia wyłącznie pod nadzorem osoby dorosłej.

Ogólne ostrzeżenia dotyczące bezpieczeństwa

- Produkt nie jest zabawką.
- Nie należy korzystać z urządzenia w przypadku złego samopoczucia, zawrotów głowy lub bólu.
- Przed rozpoczęciem treningu należy skonsultować się z lekarzem, szczególnie w przypadku problemów zdrowotnych lub leczenia.
- Urządzenia należy używać wyłącznie zgodnie z niniejszą instrukcją.

Ryzyka resztkowe

Pomimo bezpiecznej konstrukcji mogą wystąpić następujące zagrożenia:

- Ryzyko urazu spowodowane ruchomymi częściami
- Ryzyko upadku lub utraty równowagi podczas użytkowania
- Ryzyko przytrzaśnięcia palców lub innych części ciała

Zawsze należy korzystać z urządzenia ostrożnie i zgodnie ze swoimi możliwościami fizycznymi.

Przed użyciem

- Przed montażem i użytkowaniem należy dokładnie przeczytać instrukcję.
- Upewnij się, że wszystkie elementy są prawidłowo zamontowane i dokręcone.
- Nie używaj produktu, jeśli jakikolwiek element jest uszkodzony, luźny lub brakujący.
- Ustaw urządzenie na równej i stabilnej powierzchni.

Podczas użytkowania

- Należy nosić odpowiednią odzież sportową i obuwie. Unikać luźnej odzieży, która może zostać wciągnięta przez ruchome elementy.
- Trzymać ręce, palce oraz włosy z dala od ruchomych części.
- Nie wkładać żadnych przedmiotów do otworów ani elementów ruchomych.
- Zachować prawidłową postawę i kontrolować ruchy podczas ćwiczeń.
- W przypadku wystąpienia bólu lub dyskomfortu należy natychmiast przerwać ćwiczenia.

Instalacja i ustawienie

- Ustaw urządzenie na równej, stabilnej powierzchni.
- Zapewnij odpowiednią przestrzeń wokół urządzenia (zalecane minimum 1 metr wolnej przestrzeni).
- Nie używaj urządzenia na zewnątrz, o ile nie jest to wyraźnie dopuszczone przez producenta.
- Nie umieszczaj urządzenia w pobliżu źródeł ciepła, wilgoci ani w bezpośrednim nasłonecznieniu.

Konserwacja i kontrola

- Regularnie sprawdzaj wszystkie śruby, nakrętki oraz elementy konstrukcyjne.
- W razie potrzeby dokręć poluzowane elementy (nie dokręcaj nadmiernie).
- Zużyte lub uszkodzone części należy wymieniać wyłącznie na oryginalne części zamienne.
- Nie używaj urządzenia do czasu usunięcia usterek.

Przenoszenie i transport

- Urządzenie powinno być montowane i przenoszone przez co najmniej dwie osoby dorosłe.
- Podczas przenoszenia stosuj prawidłowe techniki podnoszenia, aby uniknąć urazów.

Modyfikacje i naprawy

- Nie wolno modyfikować produktu.
- Wszelkie modyfikacje mogą wpłynąć na bezpieczeństwo oraz unieważnić zgodność z obowiązującymi przepisami.
- Naprawy powinny być wykonywane wyłącznie przez wykwalifikowany lub autoryzowany personel.

BATERIE I WYŚWIETLACZ

- Włóż baterie zgodnie z oznaczeniami - 2 x 1,5V AAA (baterie nie są dołączone).
- Nie mieszaj baterii nowych i zużytych ani różnych typów baterii.
- Wyjmij baterie w przypadku dłuższego nieużywania urządzenia.
- Przechowuj baterie poza zasięgiem dzieci.

Dodatkowe ostrzeżenia

- Nie dopuszczaj dzieci ani zwierząt w pobliże urządzenia podczas jego użytkowania.
- Nie używaj urządzenia, jeśli elementy elektryczne są uszkodzone (jeśli dotyczy).
- Nie narażaj produktu na nadmierną wilgoć ani kontakt z wodą.

Ważne

Nieprzestrzeganie powyższych zaleceń może prowadzić do urazów lub uszkodzenia produktu.

3. INSTRUKCJA MONTAŻU

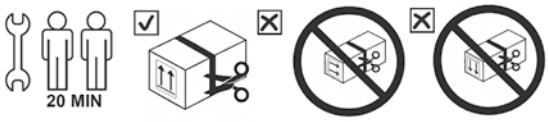

PRZYGOTOWANIE

- Przed montażem upewnij się, że będziesz mieć wystarczająco dużo miejsca wokół urządzenia.
- Używaj dostarczonych części i akcesoriów do montażu.
- Przed montażem sprawdź, czy wszystkie wymagane części zostały dostarczone zgodnie z rysunkiem montażowym w instrukcji.

Otwórz opakowanie i wyjmij następujące części		
NO	**Nazwa**	**Ilość**
A	Rower wodny	1 szt.
B	Ręczna pompka	1 szt.
C	Prawy szyn	1 szt.
D	Lewy prowadnik szyny	1 szt.
E	Tylny element łączący	1 szt.
F	Zestaw części	1 szt.
G	Zegarek elektroniczny	1 szt.
H	Poduszka	1 szt.
I	Kółko transportowe	2 szt.

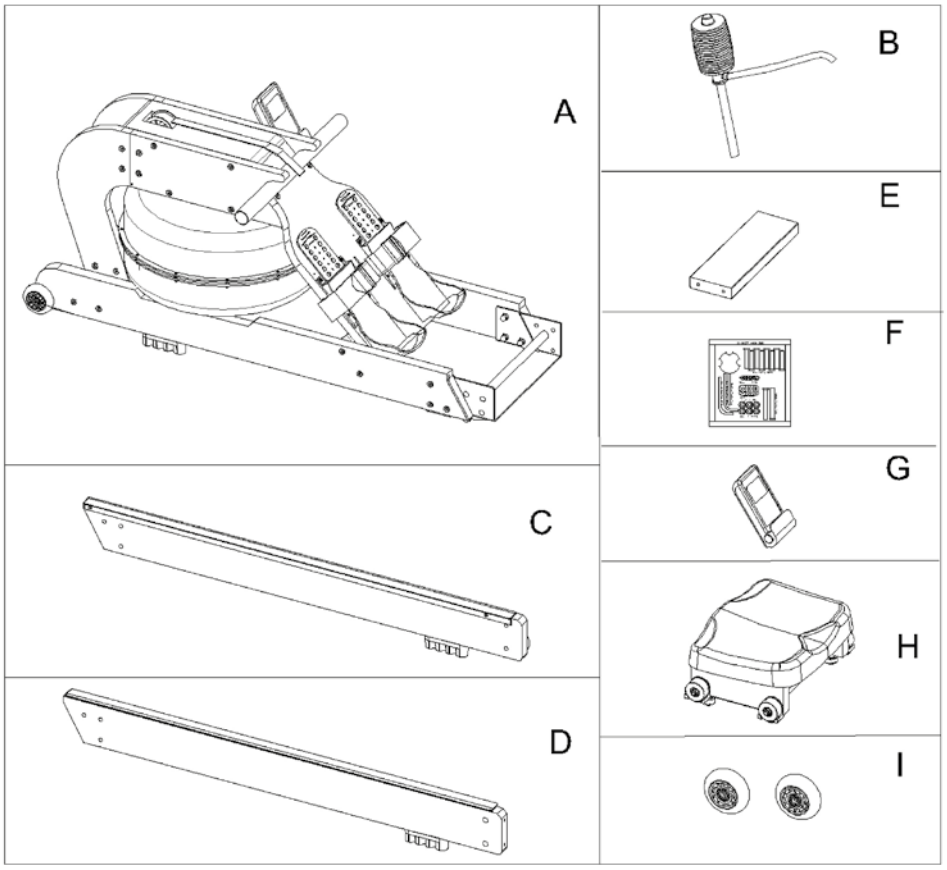
A
B
E
F
G
C
H
D
I

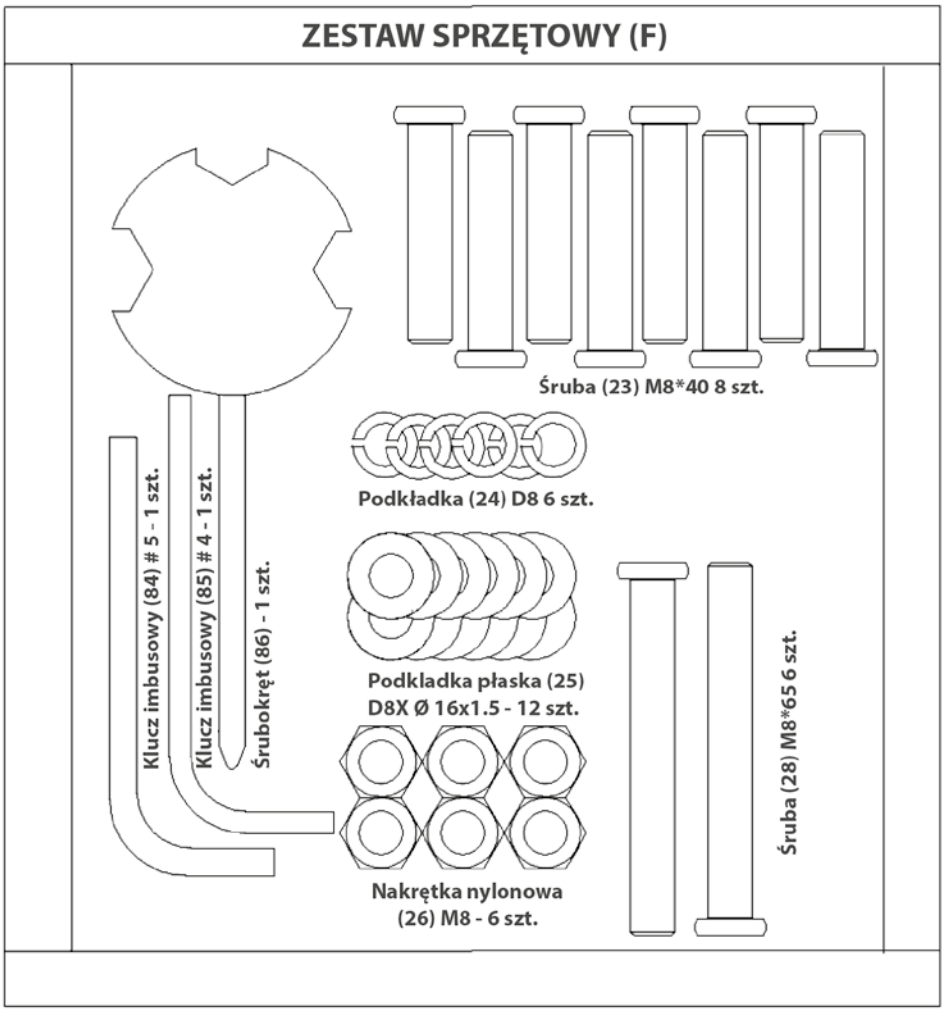
ZESTAW SPRZĘTOWY (F)
Śruba (23) M8*40 8 szt.
Podkładka (24) D8 6 szt.
Klucz imbusowy (84) # 5 - 1 szt.
Klucz imbusowy (85) # 4 - 1 szt.
Śrubokręt (86) - 1 szt.
Podkladka płaska (25)
D8X Ø 16x1.5 - 12 szt.
Śruba (28) M8*65 6 szt.
Nakrętka nylonowa
(26) M8 - 6 szt.

Krok 1

Przygotuj lewą prowadnicę (D) oraz prawą prowadnicę (C). Z zestawu części (F) wyjmij:

- Śruby imbusowe z łbem półokrągłym 23 (6 szt.)
- Nakrętki nylonowe 26 (6 szt.)
- Podkładki sprężynowe 24 (6 szt.)
- Podkładki płaskie 25 (6 szt.)

Zamontuj elementy przy użyciu narzędzi 84 i 86.

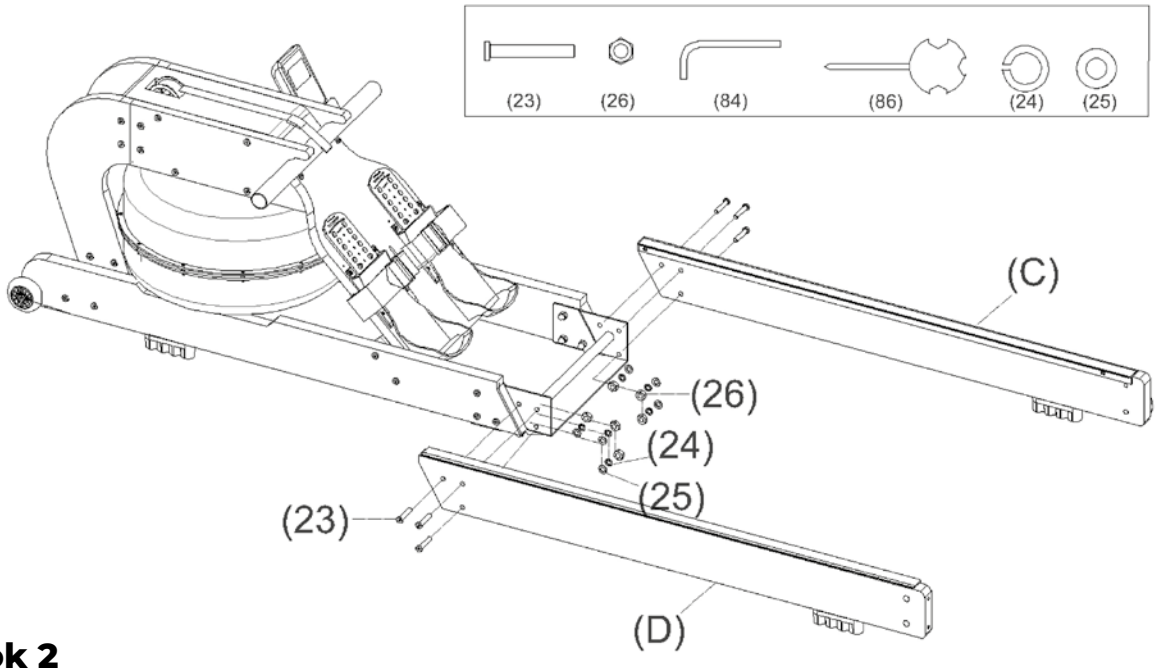

Krok 2

Po zamontowaniu prowadnic użyj narzędzia 84 z zestawu części (F), aby odkręcić:

- Śruby z łbem cylindrycznym 4 (2 szt.)
- Bloki siedziska 5 (2 szt.)

Odłóż je do późniejszego montażu.
Wsuń siedzisko (H) w prowadnice zgodnie z kierunkiem strzałki.

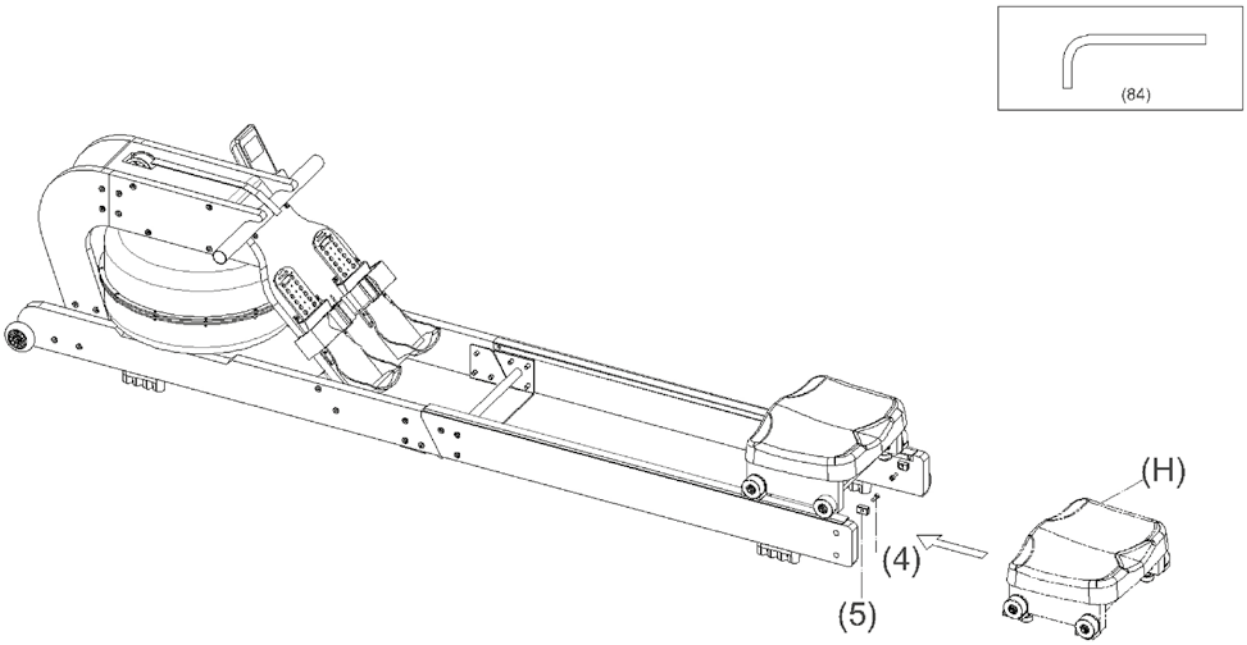

Krok 3

Weź 2 śruby z łbem cylindrycznym 4 oraz bloki siedziska 5 i zamocuj je ponownie do lewej i prawej prowadnicy przy użyciu narzędzia 84.

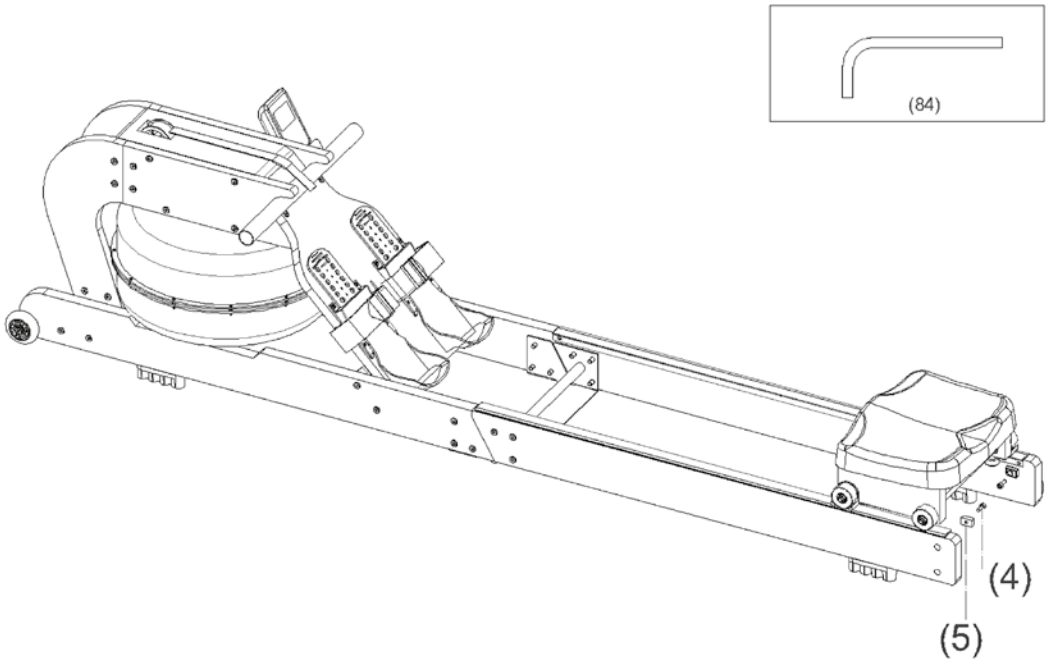

Krok 4

Po zamontowaniu siedziska na prowadnicach wyjmij tylną płytę łączącą (E) z opakowania i wsuń ją w prowadnice zgodnie z kierunkiem strzałki.
Przy użyciu narzędzia 84 przygotuj:

- Śruby imbusowe z łbem półokrągłym 23 (2 szt.)
- Śruby imbusowe z łbem półokrągłym 28 (2 szt.)
- Podkładki płaskie 25 (6 szt.)

Wyjmij dwa kółka transportowe (I) z opakowania.
Przymocuj śruby 23 przy użyciu narzędzia 84. Następnie zamontuj śruby 28 wraz z podkładkami płaskimi 25.
Kolejność montażu elementów przedstawiono na ilustracji poniżej.
Nie dokręcaj kółek transportowych (I) zbyt mocno. Pozostaw niewielki luz umożliwiający swobodny obrót kół.

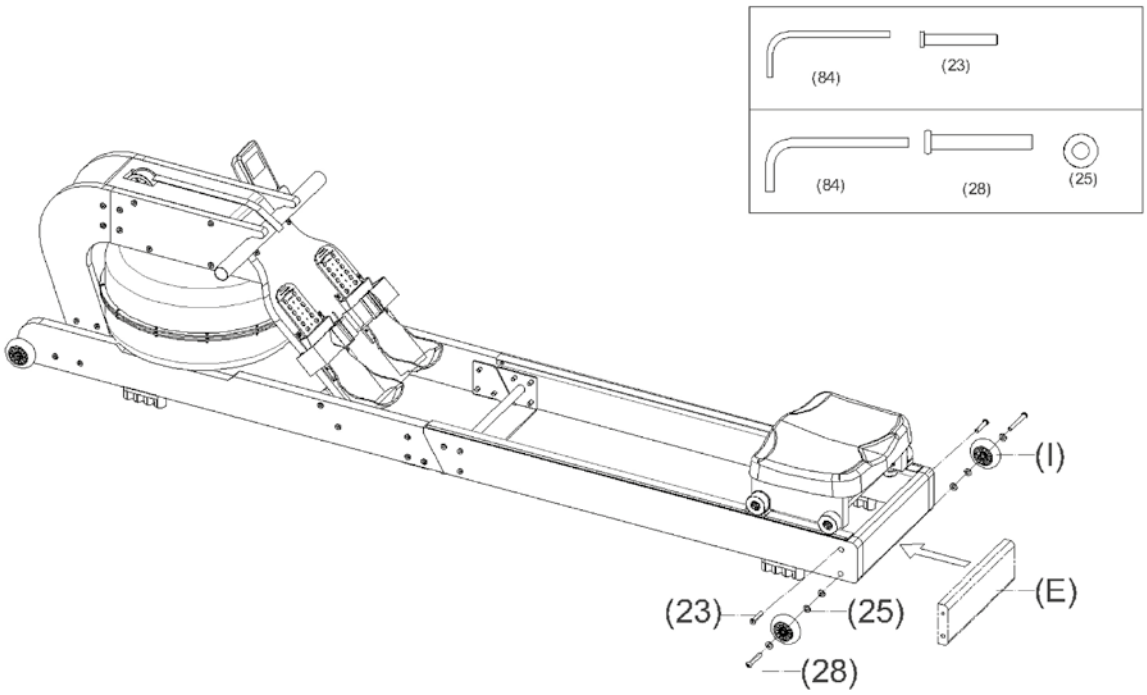

Krok 5

Połącz przewody (B-1) oraz (B-2), a następnie podłącz je do komputera treningowego (G). W razie potrzeby użyj narzędzia 84.

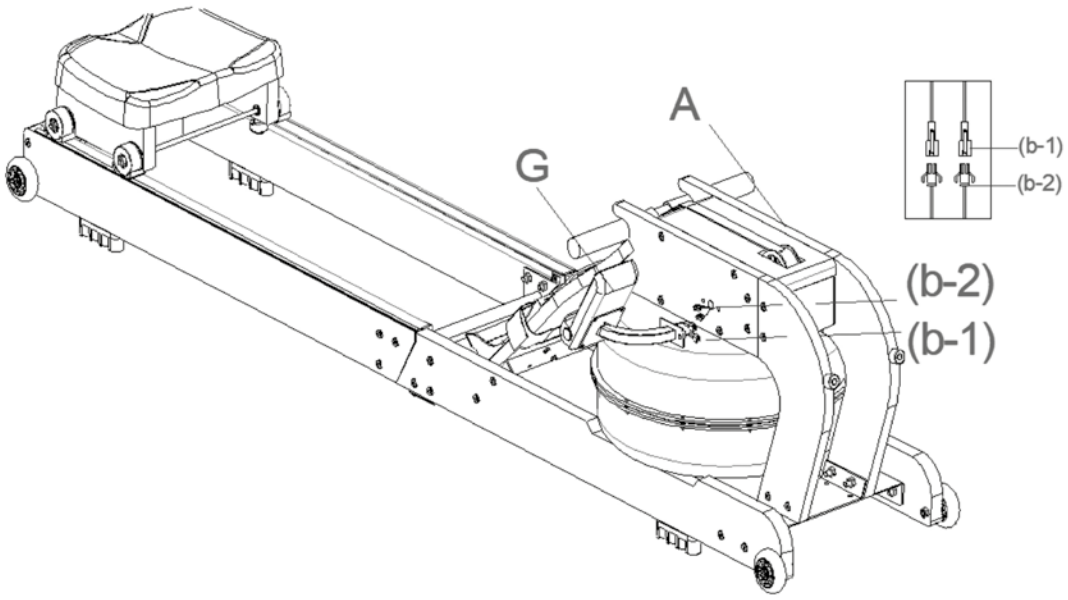

Krok 6

Przy użyciu narzędzia 84 odkręć śrubę 61, która jest fabrycznie zamontowana w ramie głównej (A). Przymocuj komputer treningowy (G) do ramy głównej (A) za pomocą śruby 61 i dokręć ją przy użyciu narzędzia 84.

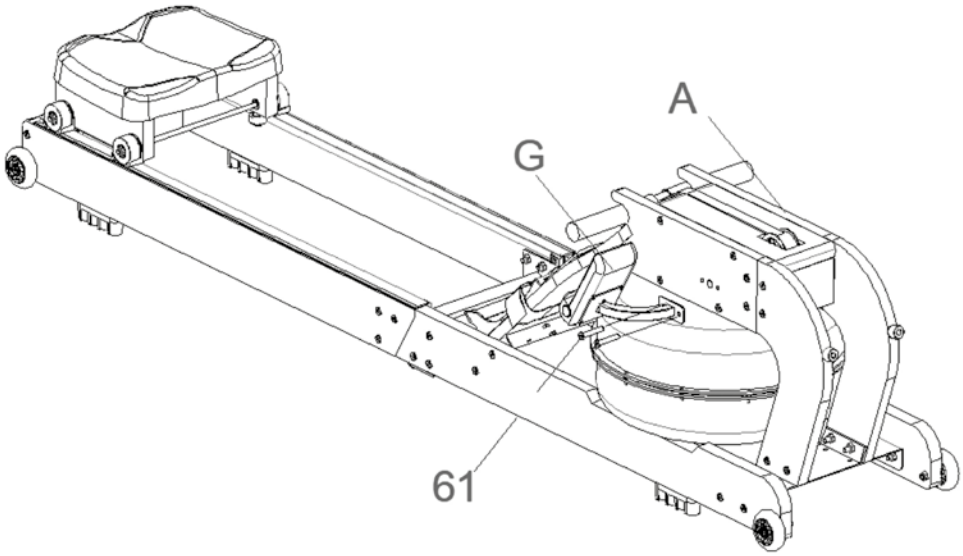

Gotowy Produkt

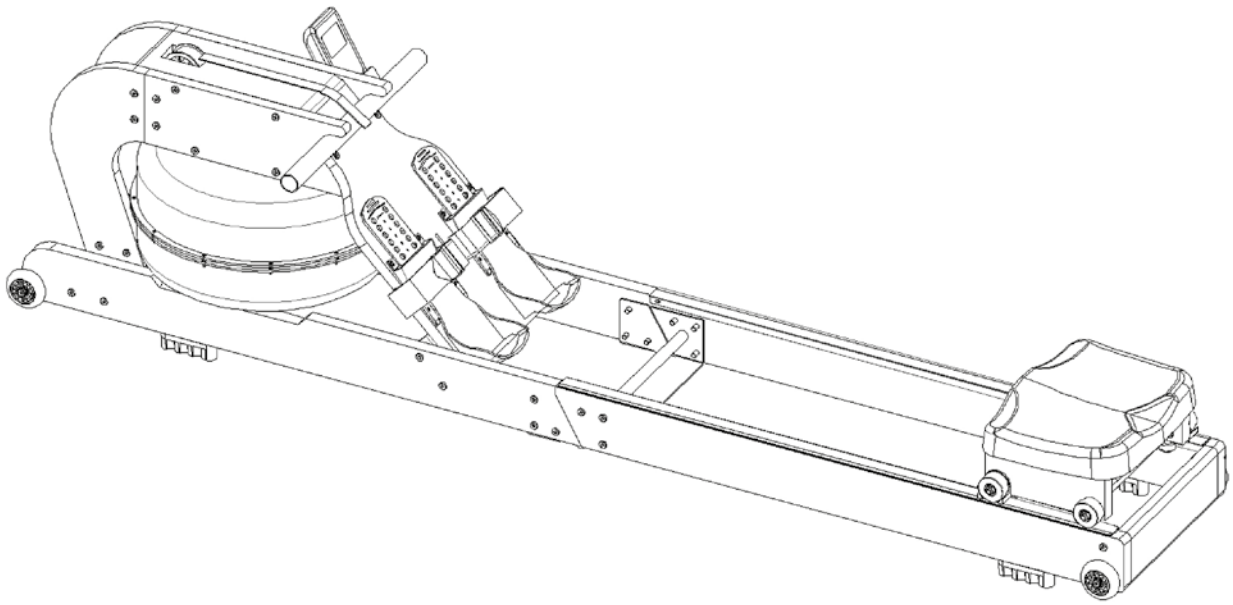

Napełnianie Urządzenia

1. Wyjmij korek z górnego zbiornika (I).
2. Napełnij zbiornik wodą zgodnie z ilustracją. Umieść ręczną pompkę (B) w zbiorniku i napełnij go przy użyciu wiadra. Poziom wody można kontrolować za pomocą wskaźnika znajdującego się z boku zbiornika.
3. Aby opróżnić zbiornik, ustaw wiadro obok urządzenia i użyj ręcznej pompki (B) do przepompowania wody ze zbiornika do wiadra.
4. Włóż korek (I) z powrotem do górnego zbiornika i wytrzyj wodę znajdującą się na urządzeniu oraz wokół niego przy użyciu suchej, miękkiej ściereczki.

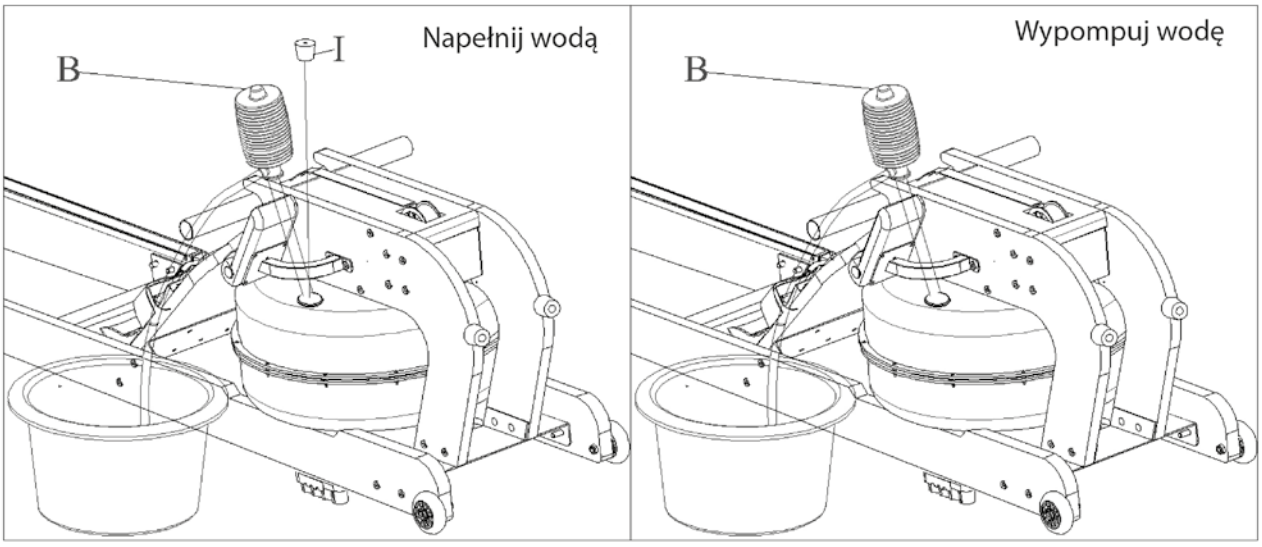

4. INSTRUKCJA WIOSŁOWANIA

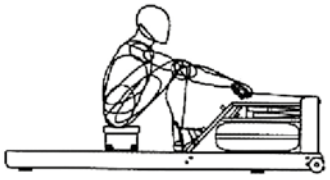

Pozycja Początkowa

- Wyprostuj ręce przed sobą
- Rozluźnij ramiona
- Trzymaj głowę uniesioną i patrz przed siebie
- Utrzymuj proste plecy
- Umieść stopy na podnóżkach

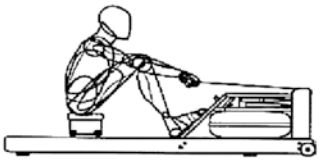

Faza Ruchu

Chwyć uchwyt obiema rękami, utrzymuj wyprostowaną sylwetkę, powoli ugnij nogi i oprzyj stopy o podnóżki.

Pozycja Powrotna

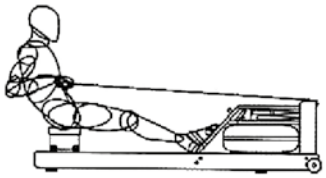

Wyprostuj nogi przed sobą, przyciągnij uchwyt do klatki piersiowej, rozluźnij ramiona i patrz przed siebie.
Po regularnych treningach oraz opanowaniu prawidłowej techniki i rytmu wiosłowania ćwiczenia staną się łatwiejsze i bardziej efektywne, a Ty szybko odczujesz korzyści płynące z treningu na wioślarzu.

Instrukcja Treningowa

Korzystanie z tego urządzenia pomaga poprawić kondycję fizyczną, wzmocnić mięśnie oraz wspiera redukcję masy ciała w połączeniu ze zdrową dietą.
Przed rozpoczęciem treningu zawsze wykonuj rozgrzewkę.
Ćwiczenia rozgrzewające poprawiają krążenie krwi oraz przygotowują mięśnie do wysiłku, zmniejszając ryzyko skurczów i naciągnięć mięśni.
Przed każdym treningiem wykonuj ćwiczenia rozciągające zgodnie z poniższymi zaleceniami. Każde rozciąganie należy utrzymywać przez około 30 sekund.
Unikaj nadmiernego rozciągania, aby zapobiec urazom mięśni.

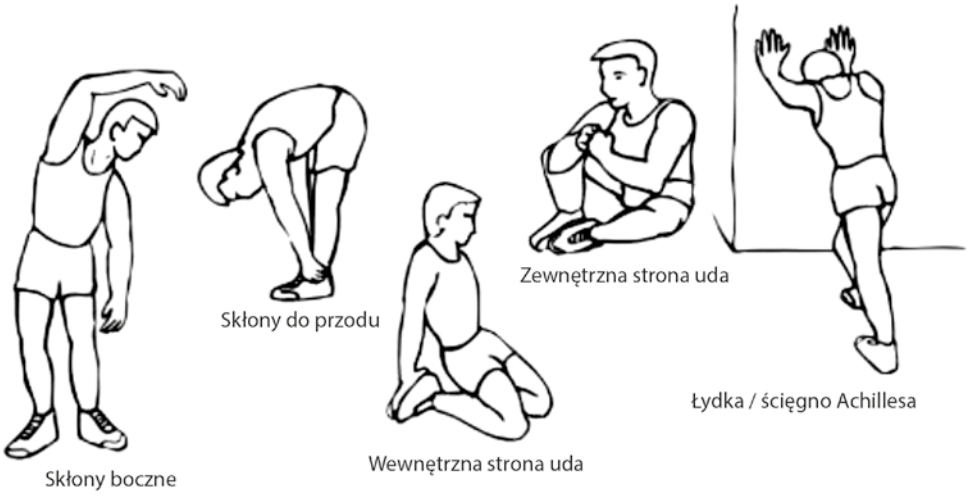

Faza Treningowa

Jest to główna faza treningu. Regularne ćwiczenia wykonywane przez dłuższy czas pomagają poprawić elastyczność oraz siłę mięśni nóg.
Podczas treningu utrzymuj stabilną i odpowiednią intensywność dostosowaną do swojej kondycji fizycznej. Dobierz poziom wysiłku tak, aby tętno pozostawało w zakresie wartości docelowych przedstawionych w tabeli poniżej.
Aby utrzymać tętno w zakresie docelowym przez minimum 12 minut, większość osób powinna ćwiczyć przez 15–20 minut.

Wzmacnianie Mięśni

Aby zwiększyć siłę mięśni, należy ustawić wyższy poziom oporu urządzenia. Większy opór zwiększa

intensywność ćwiczeń i poprawia efektywność treningu mięśniowego.
Jeżeli celem jest jednoczesne wzmacnianie mięśni i poprawa kondycji, należy połączyć wyższy opór z treningiem interwałowym:

- wykonaj rozgrzewkę,
- ćwicz regularnie,
- stopniowo zwiększaj opór pod koniec treningu,
- zmniejsz tempo ruchu przy zachowaniu wyższego oporu.

Pozwala to utrzymać tętno w zakresie docelowym.
Po zakończeniu treningu wykonaj ćwiczenia wyciszające.

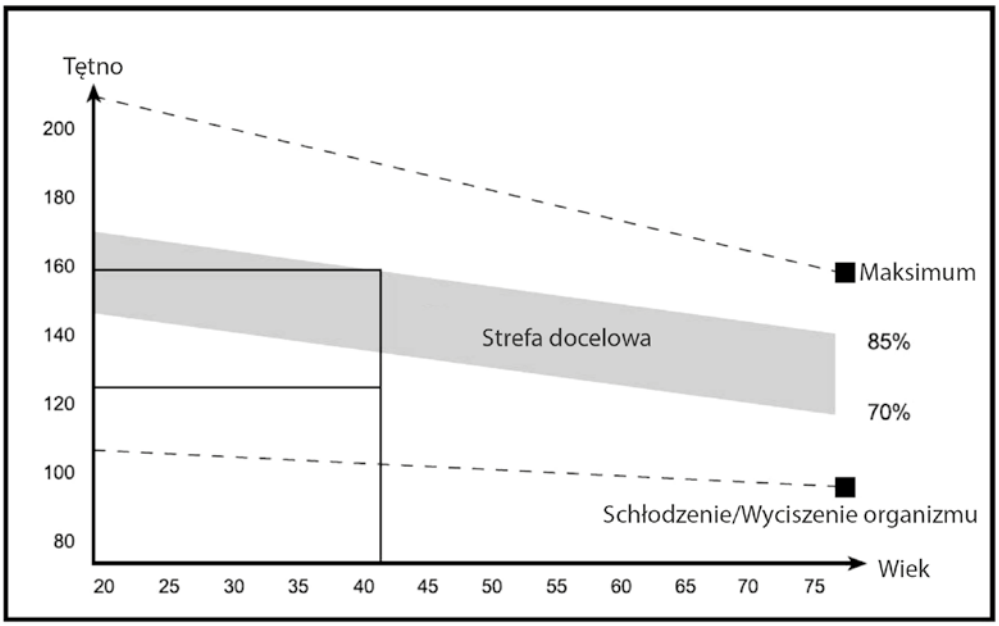

Redukcja Masy Ciała

W przypadku redukcji masy ciała najważniejsze są czas oraz intensywność treningu. Im większa intensywność i dłuższy trening, tym więcej kalorii zostaje spalonych.
Dostosuj ćwiczenia do własnych potrzeb oraz poziomu sprawności fizycznej.

Faza Regeneracji po Treningu

Podczas fazy regeneracji powtórz ćwiczenia rozgrzewające, stopniowo zmniejszając intensywność wysiłku. Faza wyciszenia powinna trwać około 5 minut, aby pomóc rozluźnić mięśnie i ustabilizować temperaturę ciała.
Unikaj nadmiernego rozciągania podczas regeneracji, aby zapobiec przeciążeniom mięśni.
Wraz z poprawą kondycji możesz stopniowo wydłużać czas oraz zwiększać intensywność treningów.
Zaleca się wykonywanie treningu co najmniej 3 razy w tygodniu oraz prowadzenie zapisu treningów w celu monitorowania postępów.

5. INSTRUKCJA OBSŁUGI KOMPUTERA

5.1 Przyciski

1. MODE

Naciśnij ten przycisk, aby przełączać pomiędzy następującymi trybami wyświetlania:

- Czas / 500 m
- Kalorie
- Całkowita liczba ruchów
- Puls (jeśli funkcja jest dostępna)
- Dystans

2. SET

W trybie ustawień naciśnij przycisk „MODE”, aby zwiększyć wartość w migającym oknie dla:

- CZASU (TIME)

- DYSTANSU (DISTANCE/DIST)
- PULSU (PULSE)
- KALORII (CALORIE/CAL)

3. RESET

W trybie ustawień naciśnij ten przycisk, aby wyzerować wartość w migającym oknie dla:
- CZASU
- DYSTANSU
- PULSU (jeśli dostępny)
- KALORII

W trybie monitora naciśnij i przytrzymaj przycisk przez 3 sekundy, aby wyzerować wszystkie wartości.

Funkcje

1. STROKES — LICZBA RUCHÓW

Wyświetla aktualną liczbę ruchów podczas treningu.
Zakres: 0–9999

2. SPM (Ruchy na minutę)

Wyświetla aktualną częstotliwość ruchów podczas ćwiczeń.
Zakres: 0–150 SPM

3. TIME — CZAS

Wyświetla całkowity czas treningu od rozpoczęcia do zakończenia ćwiczeń.
Zakres: 0:00–99:59 minut
Czas treningu można ustawić wcześniej. Gdy zbliży się do ustawionej wartości, komputer wyemituje alarm przez 10 sekund.
Maksymalny ustawiany czas: 99 minut

4. TIME / 500M

Wyświetla czas potrzebny na pokonanie 500 metrów.
Zakres: 0:00–99:59 minut

5. DISTANCE — DYSTANS

Wyświetla całkowity dystans od początku do końca treningu.
Zakres: 0.0–9999 km lub mil
Docelowy dystans można ustawić wcześniej. Gdy urządzenie zbliży się do ustawionej wartości, komputer wyemituje alarm przez 10 sekund.
Maksymalny ustawiany dystans: 9999 km

6. TOTAL DISTANCE (ODO) — CAŁKOWITY DYSTANS

Wyświetla całkowity przebyty dystans od momentu instalacji baterii.

7. TOTAL STROKES — CAŁKOWITA LICZBA RUCHÓW

Wyświetla całkowitą liczbę ruchów od momentu instalacji baterii.

8. CALORIES (CAL) — KALORIE

Wyświetla szacunkową liczbę spalonych kalorii podczas treningu.
Zakres: 0.0–9999 KCAL
Docelową liczbę kalorii można ustawić wcześniej. Gdy urządzenie zbliży się do ustawionej wartości, komputer wyemituje alarm przez 10 sekund.
Maksymalna ustawiana wartość: 9999 KCAL

9. AUTO START / STOP

Jeżeli przez 4 minuty nie zostanie wykryty żaden sygnał ćwiczenia lub obsługi, komputer wyłączy się automatycznie.
Komputer uruchomi się automatycznie po wznowieniu ćwiczeń lub obsługi urządzenia.

5.2 OBSŁUGA POŁĄCZENIA Z APLIKACJĄ KINOMAP

Wyszukaj, pobierz i zainstaluj aplikację **Kinomap z App Store lub Google Play**, w zależności od systemu operacyjnego Twojego smartfona.

1. Otwórz aplikację **Kinomap**, przejdź do zakładki Profil, a następnie dotknij ikony **Ustawienia** w prawym górnym rogu.

2. Wybierz **Zarządzanie sprzętem fitness**.
3. Dotknij ikony „+” w prawym górnym rogu.
4. Wybierz **Wioślarz** i dotknij przycisku **Dalej**.
5. Wybierz **FTMS** jako markę urządzenia.
6. Ponownie wybierz **Wioślarz** i dotknij przycisku **Dalej**.
7. Otwórz stronę połączenia **Bluetooth**.
8. Wybierz wioślarz o nazwie **TimberFlow**, a następnie dotknij przycisku **Dodaj**.
9. Po pomyślnym nawiązaniu połączenia zostaną wyświetlone model i marka urządzenia. Wybierz trening wioślarski i rozpocznij ćwiczenia.

6. UTYLIZACJA / RECYKLING (END-OF-LIFE)

Produkt zawiera elementy z **drewna, metalu, tworzyw sztucznych oraz komponenty elektroniczne** i nie może być wyrzucany razem z odpadami komunalnymi.
Elementy elektroniczne (np. konsola i okablowanie) podlegają przepisom **dyrektywy WEEE (2012/19/UE)** i muszą być zbierane selektywnie oraz przekazywane do **autoryzowanych punktów zbiórki zużytego sprzętu elektrycznego i elektronicznego**.
Jeśli produkt zawiera baterie, należy je **usunąć przed utylizacją** i przekazać do odpowiednich punktów zbiórki zgodnie z lokalnymi przepisami.

- W miarę możliwości produkt należy zdemontować i posegregować materiały:
- elementy drewniane
- elementy metalowe (np. konstrukcja, śruby)
- elementy z tworzyw sztucznych
- elementy elektroniczne

Produkt należy przekazać wyłącznie do **autoryzowanych punktów zbiórki lub recyklingu** zgodnie z obowiązującymi przepisami lokalnymi i krajowymi.
Prawidłowa utylizacja zapobiega negatywnemu wpływowi na środowisko i umożliwia odzysk cennych surowców.

7. GWARANCJA

Zgłoszenia gwarancyjne i pomoc techniczna
Produkt objęty jest 2-letnią gwarancją obowiązującą na terenie Unii Europejskiej.
Okres gwarancji jest liczony od daty zakupu, określanej na podstawie dowodu zakupu.
Zobowiązania w ramach gwarancji ograniczają się do wymiany lub naprawy urządzenia zgodnie z uznaniem Gwaranta.

- Gwarancja nie obowiązuje w następujących przypadkach:
- Uszkodzenia powstałego podczas transportu
- Nieprawidłowego montażu
- Nieprawidłowego lub nietypowego użytkowania
- Nieprawidłowej konserwacji
- Zużycia elementów eksploatacyjnych
- Naprawy wykonanej przez osoby nieposiadające autoryzacji producenta
- Wykorzystania do innych celów, niż do użytku prywatnego

Roszczenia gwarancyjne i pomoc techniczna
W celu uzyskania pomocy lub roszczeń gwarancyjnych prosimy o kontakt za pomocą formularza na naszej stronie internetowej
www.brandslab.pl
PL BRANDSLAB SP. Z O.O. zastrzega sobie prawo do wprowadzania zmian i udoskonaleń w swoim produkcie bez wcześniejszego powiadomienia. Odwiedź naszą stronę internetową, aby uzyskać najnowszą wersję instrukcji.

Uwaga: Nie wyrzucaj urządzenia wraz z odpadami komunalnymi. Produkt podlega selektywnej zbiórce zgodnie z dyrektywą WEEE. Zużyty sprzęt elektryczny należy przekazać do odpowiedniego punktu zbiórki.

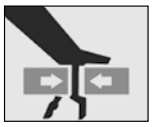

Zagrożenie zgnieceniem lub przytrzaśnięciem

NIE dotykać

Opakowanie jest wykonane z materiału nadającego się do recyklingu

Ograniczenie substancji niebezpiecznych.

Bluetooth

PARTS AND TOOLS LIST

NO	Part name	Size /mm	Single set dosage	Unit
1	Left front column plate (same left and right)	366 * 171.5 * 20	2	pcs
2	Left baffle board	380*130* 20	1	pcs
3	Right panel	380*130* 20	1	pcs
4	Top connecting plate	326.4*124*25	1	pcs
5	Left front track	979.1*100*25	2	pcs
6	Left rear rail	995*100* 25	1	pcs
7	Right rear rail	995*100* 25	1	pcs
8	Rear connecting plate	303 * 100 * 25	1	pcs
9	footboard	490*295*20	1	pcs
10	Seat cushion retaining plate	220*73 * 25	2	pcs
11	Tank retaining plate	178*124*25	1	pcs
12	Front connection assembly	303*100* 40 * delta 2.5	1	pcs
13	Front connecting plate	303*100* 40 * delta 2.5	1	pcs
14	Pipe handrail	Phi 251.5*380	1	pcs
15	Electronic watch welding assembly	100 *90*1	1	pcs
16	Rear twist assembly	303* 83*98.4 * 3.0	1	pcs
17	Left and right connecting plate	124*65*4	1	pcs
18	Left connecting plate	30 * 10592.1 * 3.0	1	pcs
19	Right connecting plate	30 * 10592.1 * 3.0	1	pcs
20	Pulley shaft	Phi 10 * 154	1	pcs
21	Webbing wheel shaft	10*106	1	pcs
22	Seat roller shaft	Phi 8 * 363	2	pcs
23	Fixed pin	8*40 phi	1	pcs
24	pivot	Phi 10 * 305	1	pcs
25	Tank top cover	φ 440*100 (no round hole)	1	pcs
26	paddle	Phi is 391.3*132	1	pcs
27	Water tank seal ring	φ 423*7 hardness 80 degrees	1	pcs
28	Tank bottom cover	φ 440*100 (with two round hole)	1	pcs
29	Water tank mouth plug	Phi is 30.5	1	pcs
30	Rubber washer	Phi phi 50 * 3 * 20.5	1	pcs
31	Foot plate	132*106*18	2	pcs
32	Adjusting pedal	34310656	2	pcs
33	Puller assembly	Phi 110*220, a magnet	1	pcs
34	Plastic gasket	Phi phi 50 * 3 *205	2	pcs
35	Plastic bearing seat	110*98* 12	1	pcs
36	New block pulley	φ 468*32 black	1	pcs
37	Small webbing wheel	Phi phi 44 * * 35	1	pcs
38	Seat cushion roller	Phi 46* 22	4	pcs
39	trundle	Phi 28 * 11.5	4	pcs
40	PU roller	Phi 69 23.5	4	pcs
41	Seat cushion stop	25*15*10	4	pcs
42	Foot pad	100 * 25 * 25	4	pcs
43	Column foot pad	Phi phi is 22 *18*16	2	pcs
44	Upper shaft sleeve new	Phi phi 30 * 172*15	1	pcs
45	PVC sleeve 6	Phi phi 15 *102*38	1	pcs

46	PVC sleeve 7	Phi phi 15 * 10.2*6.5	1	pcs
47	PVC sleeve 8	Phi phi 15 * 102*46	2	pcs
48	PVC sleeve 3	PVC/ φ 415*82*12 Black	4	pcs
49	Foot binding webbing combination	38.12* 1000	2	pcs
50	cushion	340 * 270 * 52	1	pcs
51	edging	30*17.5*970	2	pcs
52	PVC grip cover	oped with 25 round tubes, L=18	2	pcs
53	Roller positioning seat	46* 32.4*43.5	4	pcs
54	Shaft sleeve	Phi phi 20 * 102 10	2	pcs
55	Hex socket pan head screw	M6*32* S4 full teeth	6	pcs
56	Hex socket pan head screw	M6*25* S4 full teeth	2	pcs
57	Hex socket pan head screw	M8x65x20x55	4	pcs
58	Hex socket pan head screw	M8x20x55	1	pcs
59	Hex socket flat round head screw	M8x40x15x55	20	pcs
60	Hex socket flat round head screw	M8x35x15x55	12	pcs
61	Hex socket flat round head screw	M6*40x54	12	pcs
62	Hex socket screw with cylindrical head	M6*16 Full teeth $5	6	pcs
63	Hexagon bolt	M8x110x20x514	4	pcs
64	Cross recessed pan head screws	M3x20xφ6 with gasket	12	pcs
65	Nylon nut	Xs6 M3xH3. 8	12	pcs
66	Cross recessed pan head tapping screw	ST4.2 x16x φ 7	9	pcs
67	Cross recessed pan head tapping screw	7 ST4.2 x19x φ 7	12	pcs
68	Hex head wood screw	M6×16×510 Xs14	3	pcs
69	Nylon nut	M8xH7.5	30	pcs
70	Plain washer	The d8* φ 16* 1.5	44	pcs
71	Plain washer	The d8* φ 16* 1.5	1	pcs
72	Plain washer	D6*12*1.6	2	pcs
73	Plain washer	φ 10.4* φ 16 * 1.5	2	pcs
74	Shaft retaining ring	The D8 x 0.8	4	pcs
75	Spring washer	d8	12	pcs
76	Spring washer	d8	1	pcs
77	EVA mat		4	pcs
78	Electronic watch		1	pcs
79	Allen wrench s5		1	pcs
80	Allen wrench s4		1	pcs
81	Cross flat wrench		1	pcs
82	Hand suction pump		1	pcs

LISTA CZĘŚCI I NARZĘDZI

NO	Part name	Size /mm	Single set dosage	Unit
1	Lewa przednia płyta kolumny (lewa i prawa taka sama)	366 * 171,5 * 20	2	pcs
2	Lewa płyta osłonowa	380 * 130 * 20	1	pcs
3	Prawa płyta	380 * 130 * 20	1	pcs
4	Górna płyta łącząca	326,4 * 124 * 25	1	pcs
5	Lewa przednia szyna	979,1 * 100 * 25	2	pcs
6	Lewa tylna szyna	995 * 100 * 25	1	pcs
7	Prawa tylna szyna	995 * 100 * 25	1	pcs
8	Tylna płyta łącząca	303 * 100 * 25	1	pcs
9	Podnóżek	490 * 295 * 20	1	pcs
10	Płyta mocująca siedzisko	220 * 73 * 25	2	pcs
11	Płyta mocująca zbiornik	178 * 124 * 25	1	pcs
12	Przednie złącze montażowe	303 * 100 * 40 * delta 2,5	1	pcs
13	Przednia płyta łącząca	303 * 100 * 40 * delta 2,5	1	pcs
14	Poręcz	φ 25,1,5 * 380	1	pcs
15	Zegarek elektroniczny	100 * 90 * 1	1	pcs
16	Tylne złącze montażowe	303 * 83 * 98,4 * 3,0	1	pcs
17	Lewa i prawa płyta łącząca	124 * 65 * 4	1	pcs
18	Lewa płyta łącząca	30 * 105 * 92,1 * 3,0	1	pcs
19	Prawa płyta łącząca	30 * 105 * 92,1 * 3,0	1	pcs
20	Wałek koła pasowego	φ 10 * 154	1	pcs
21	Wałek koła napinającego	10 * 106	1	pcs
22	Wałek rolki siedzenia	φ 8 * 363	2	pcs
23	Sworzeń stały	8 * 40 φ	1	pcs
24	Sworzeń obrotowy	φ 10 * 305	1	pcs
25	Pokrywa górna zbiornika	φ 440 * 100 (brak otworu okrągłego)	1	pcs
26	Wiosło	φ 391,3 * 132	1	pcs
27	Uszczelka zbiornika wodnego	φ 423 * 7 twardość 80 stopni	1	pcs
28	Dolna pokrywa zbiornika	φ 440 * 100 (z dwoma okrągłymi otworami)	1	pcs
29	Korki ustne zbiornika wodnego	φ 30,5	1	pcs
30	Gumowa podkładka	Phi 50 * 3 * 20,5	1	pcs
31	Płyta podnóżka	132 * 106 * 18	2	pcs
32	Pedał regulacyjny	34310656	2	pcs
33	Zespół ściągacza	Φ 110 * 220, magnes	1	pcs
34	Uszczelka plastikowa	Phi 50 * 3 * 205	2	pcs
35	Zestaw łożyska plastikowego	110 * 98 * 12	1	pcs
36	Nowy blok koła pasowego	Φ 468 * 32 czarny	1	pcs
37	Małe koło pasowe	Phi 44 * 35	1	pcs
38	Wałek poduszki siedzenia	Φ 46 * 22	4	pcs
39	Koło podporowe	Φ 28 * 11,5	4	pcs
40	Rolka PU	Φ 69 * 23,5	4	pcs
41	Bloker poduszki siedzenia	25 * 15 * 10	4	pcs
42	Podkładki stóp	100 * 25 * 25	4	pcs
43	Podkładki kolumny stóp	Phi 22 * 18 * 16	2	pcs
44	Nowy rękaw górnego wału	Phi 30 * 172 * 15	1	pcs

45	Rękaw PVC 6	Phi 15 * 102 * 38	1	pcs
46	Rękaw PVC 7	Phi 15 * 10,2 * 6,5	1	pcs
47	Rękaw PVC 8	Phi 15 * 102 * 46	2	pcs
48	Rękaw PVC 3	PVC/ Φ 415 * 82 * 12 Czarny	4	pcs
49	Mocowanie podnóżka	38,12 * 1000	2	pcs
50	Poduszka	340 * 270 * 52	1	pcs
51	Obrzeże	30 * 17,5 * 970	2	pcs
52	Pokrywa uchwytu PVC	opakowane z 25 okrągłymi rurkami, L=185	2	pcs
53	Rolki pozycjonujące siedzisko	46 * 32,4 * 43,5	4	pcs
54	Tuleja wału	Phi 20 * 102 * 10	2	pcs
55	Śruba z łbem cylindrycznym sześciokątnym	M6 * 32 * S4 pełny gwint	6	pcs
56	Śruba z łbem cylindrycznym sześciokątnym	M6 * 25 * S4 pełny gwint	2	pcs
57	Śruba z łbem cylindrycznym sześciokątnym	M8 * 65 * 20 * 55	4	pcs
58	Śruba z łbem cylindrycznym sześciokątnym	M8 * 20 * 55	1	pcs
59	Śruba z łbem okrągłym sześciokątnym	M8 * 40 * 15 * 55	20	pcs
60	Śruba z łbem okrągłym sześciokątnym	M8 * 35 * 15 * 55	12	pcs
61	Śruba z łbem okrągłym sześciokątnym	M6 * 40 * 54	12	pcs
62	Śruba z łbem cylindrycznym sześciokątnym	M6 * 16 pełne zęby $5	6	pcs
63	Śruba sześciokątna	M8 * 110 * 20 * 514	4	pcs
64	Wkręty z łbem stożkowym krzyżakowym	M3 * 20 * Φ 6 z uszczelką	12	pcs
65	Nakretka nylonowa	Xs6 M3 * H3,8	12	pcs
66	Śruba z gniazdem krzyżowym do gwintu	ST4,2 * 16 * Φ 7	9	pcs
67	Śruba z gniazdem krzyżowym do gwintu	7 ST4,2 * 19 * Φ 7	12	pcs
68	Wkręt do drewna z głową sześciokątną	M6 * 16 * 510 Xs14	3	pcs
69	Nakretka nylonowa	M8 * H7,5	30	pcs
70	Podkładka płaska	d8 * Φ 16 * 1,5	44	pcs
71	Podkładka płaska	d8 * Φ 16 * 1,5	1	pcs
72	Podkładka płaska	D6 * 12 * 1,6	2	pcs
73	Podkładka płaska	Φ 10,4 * Φ 16 * 1,5	2	pcs
74	Pierścień zatrzaskowy wału	D8 x 0,8	4	pcs
75	Podkładka sprężynowa	d8	12	pcs
76	Podkładka sprężynowa	d8	1	pcs
77	Mata EVA		4	pcs
78	Zegar elektroniczny		1	pcs
79	Klucz imbusowy S5		1	pcs
80	Klucz imbusowy S4		1	pcs
81	Klucz płaski krzyżowy		1	pcs
82	Pompa ssąca ręczna		1	pcs

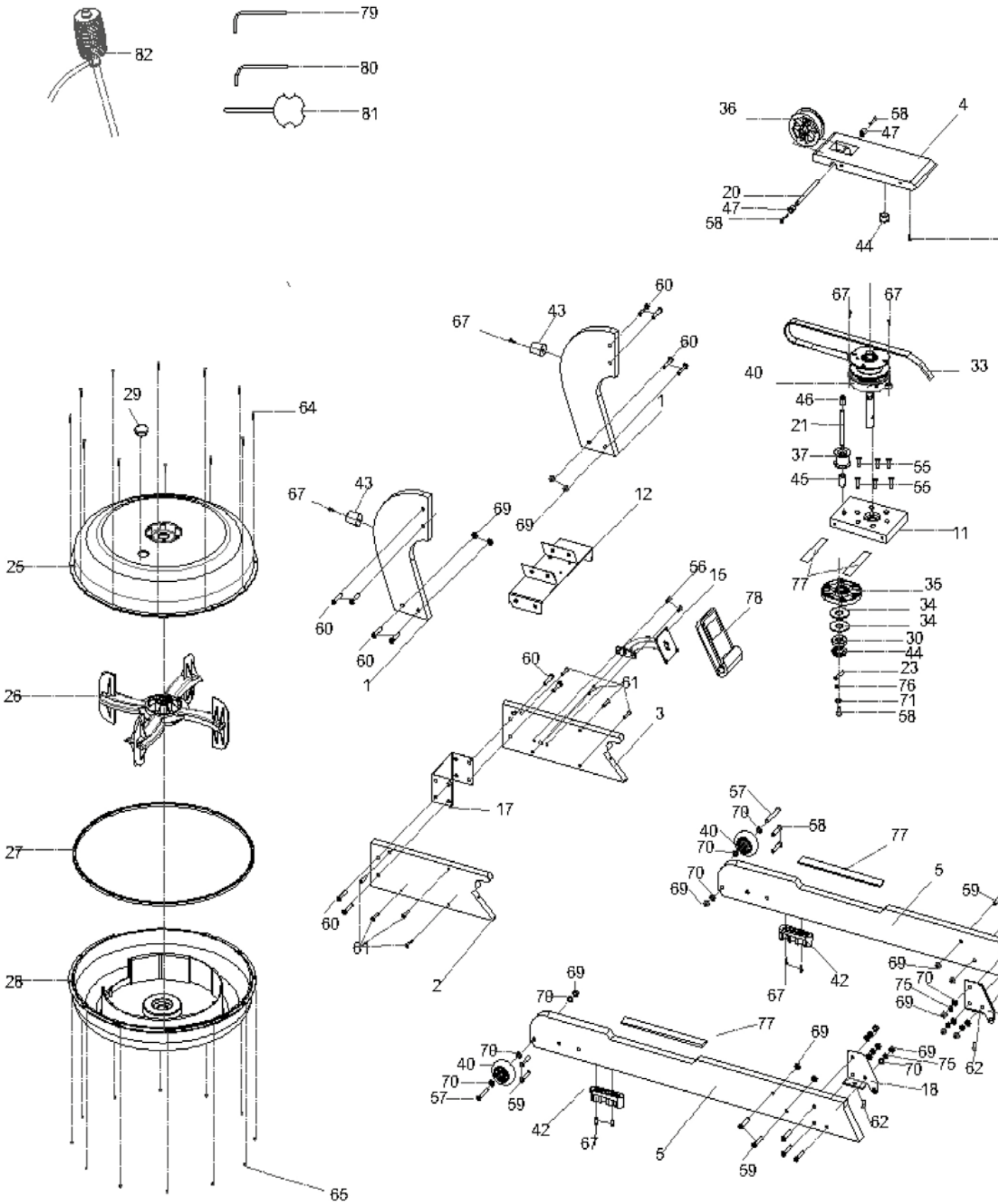

79
82
80
81
36
58
47
4
20
47
58
44
60
67
43
60
1
67
67
40
33
46
21
37
55
45
55
11
29
64
67
43
69
69
12
25
60
60
1
56
15
78
77
35
34
34
30
44
23
76
71
58
60
61
3
26
17
57
70
58
40
70
77
70
69
5
59
27
60
61
2
42
67
69
70
75
69
62
28
69
70
77
69
70
40
70
57
59
69
70
75
18
42
67
5
62
59
65

XTO-B4Z001-BN

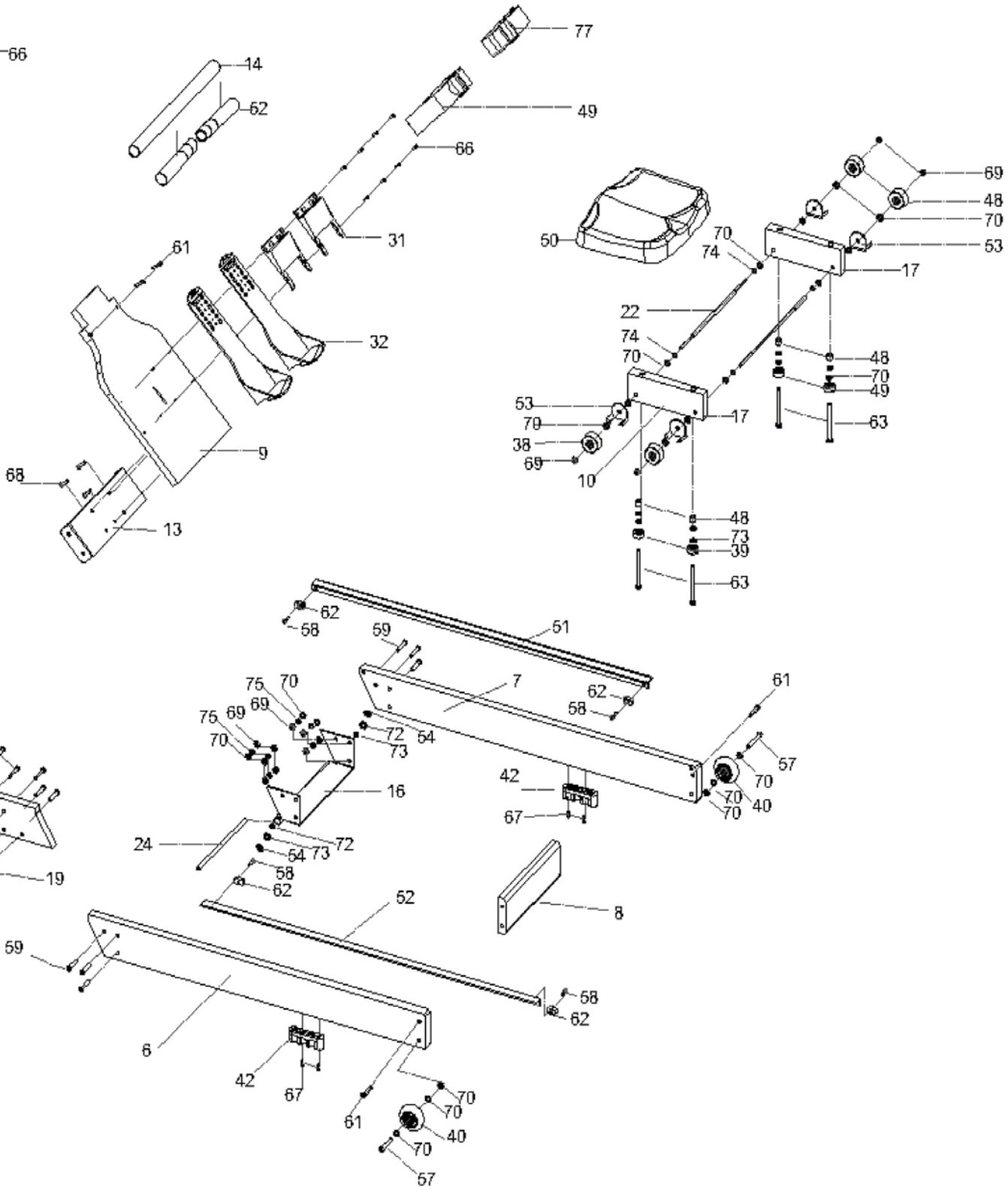

EN Digital user manuals are available at: **PL** Instrukcje używania w formie cyfrowej dostępna jest na stronie: D**E** Digitale Benutzerhandbücher sind verfügbar unter: **RO** Manualele de utilizare digitale sunt disponibile la: **CS** Digitální uživatelské příručky jsou k dispozici na adrese: **SK** Digitálne používateľské príručky sú k dispozícii na: **BG** Цифровите ръководства за потребителя са налични на адрес: **HU** Digitális felhasználói kézikönyvek a következő címen érhetők el: **FR** Les manuels d'utilisationdes appareils numériques sont disponibles à l'adresse suivante: **UA** Цифрові посібники користувача доступні за посиланням: **LT** Skaitmeninius naudotojo vadovus galima rasti adresu: **IT** I manuali d'uso digitali sono disponibili all'indirizzo: **NL** Digitale gebruikershandleidingen zijn beschikbaar op: **ES** Los manuales de usuario digitales están disponibles en:

https:// brandslab.pl/productsupport

For assistance or warranty claims, please contact us using the form on our website
www.brandslab.pl

Importer: Brandslab Sp. z o.o.
ul. Wrocławska 17B/15-16, 65-427, Zielona Góra POLAND

PAP22

Version 05.2026